"La perfezione non è essere perfetti,
ma tendere continuamente ad essa."

TAU
>MOVING LIFE

> MOVING LIFE

Un'azienda in continuo movimento, con una storia di 30 anni e lo sguardo sempre rivolto al futuro: da due generazioni innovazione e ricerca sono nel DNA di TAU.
L'ultima novità è il reparto produttivo nella sede di Montecchio Precalcino che, con la sala congressi e la show-room, risponde al meglio alle mutate esigenze del nostro business e triplica la capacità organizzativa dell'azienda. Ogni prodotto TAU è segno dell'applicazione delle tecnologie più sofisticate ad un'idea, per semplificare la vita di tutti i giorni. Anche per questo, tutte le soluzioni TAU sono compatibili con i diversi sistemi di domotica. Le innovazioni sono risultato della ricerca e del lavoro del nostro laboratorio tecnico. L'obiettivo è la qualità totale, che raggiungiamo seguendo ogni fase della filiera produttiva, fino al test e al collaudo di singolo prodotto.

DESIGN COME ARTE

Funzionali e belli. La tecnologia resta dietro le quinte di un design accattivante.
È la firma dell'Italian Style, che non rinuncia al dato estetico nemmeno nei dettagli tecnici.

BENESSERE PER I NOSTRI CLIENTI

Un po' di tempo per sé è un bene che non ha prezzo. Con TAU la casa diventa intelligente, accogliente e pensata per il benessere di chi vi abita.

PIVOT

LA FOTOCELLULA CHE ILLUMINA

Pivot sfrutta al massimo la ricerca tecnologica per garantire la tua più completa sicurezza: illumina la tua entrata e blocca il cancello in caso di attraversamento.
Le fotocellula Pivot è caratterizzata da un proiettore a led dalle alte prestazioni, si accende quando l'automazione viene azionata e si spegne da sola quando l'impianto si è richiuso. Pivot è dotata di sensore orientabile 210° sull'asse orizzontale.

> PER ESTERNI ESCLUSIVI

Un tocco di classe che, con l'ausilio di complementi luminosi, è in grado di impreziosire scenari suggestivi. Una luce puntuale che sa valorizzare spazi e ambienti con discrezione, linearità ed eleganza. Un prodotto "geniale" a partire dalla forma, discreta ed elegante, in grado di integrarsi perfettamente con le superfici e dal design minimale per avere il minimo impatto visivo.

> PER UN INGRESSO BEN ILLUMINATO

Con Pivot l'emozionalità di un'illuminazione discreta, avvolgente e ben distribuita, si sposa con la componente funzionale della fotocellula che garantisce la sicurezza anticollisione del cancello o del portone nella delicata fase in chiusura. Un prodotto che fa della sicurezza e della precisione le sue carte vincenti.

Vedi caratteristiche a pag 127

> TAUAPP

L'APP INTELLIGENTE CHE COMUNICA CON TUTTE LE TUE AUTOMAZIONI

TauApp ti permette di controllare la diagnostica della centrale direttamente dal tuo smart phone, cambiare i settaggi, effettuare la messa in funzione, salvare e duplicare le impostazioni, senza operare direttamente sul motore.

> SE FUORI PIOVE, PERCHÉ USCIRE PER RIPARARE IL CANCELLO?

Chiara e intuitiva, **TauApp** comunica eventuali malfunzionamenti o anomalie del sistema permettendo così all'installatore un assistenza veloce e professionale anche da remoto.

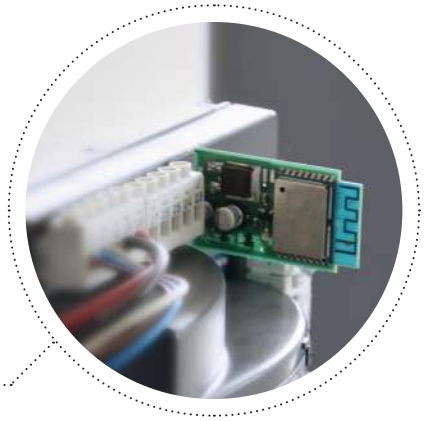

> TUTTO IN UN' APP

L'app che configura, diagnostica e comunica con l'installatore! Dimentica i manuali di istruzione e affidati a **TauApp**: il tuo lavoro sarà più facile e veloce!

Per utilizzare la **TauApp** sarà neccessario installare sulle centrali di comando il dispositivo di comunicazione T-WIFI a 2,4 GHz. (vedi pag. 120)

COMING SOON

Family app

1. Scarica la TauOpen nel tuo smartphone

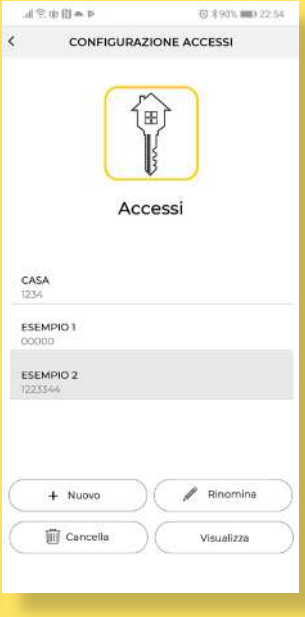

2. Registrati

3. Inserisci le tue automazioni e configurale inserendo il codice seriale che trovi sull'etichetta del modulo wifi

4. Controlla le tue automazioni in modalità remota anche quando sei fuori casa!

Welcome to

TAU OPEN

Powered by

TAU >MOVING LIFE

TAU OPEN

La nuova app è progettata per gestire il tuo cancello, porta garage e barriera in qualsiasi momento, ovunque tu sia, grazie al tuo smartphone .
Questo avviene grazie all'installazione di un modulo wifi all'interno della centrale dell'automazione, il quale dovrà essere configurato con il wifi di casa.
A questo punto sarà sufficente scaricare la app Tau Open per iniziare a controllare le tue automazioni da remoto.

Presto diponibile su:

Download on the App Store

ANDROID APP ON Google play

LAMPEGGIANTE VLED

La nuova soluzione a led ad alta efficienza per la tua automazione

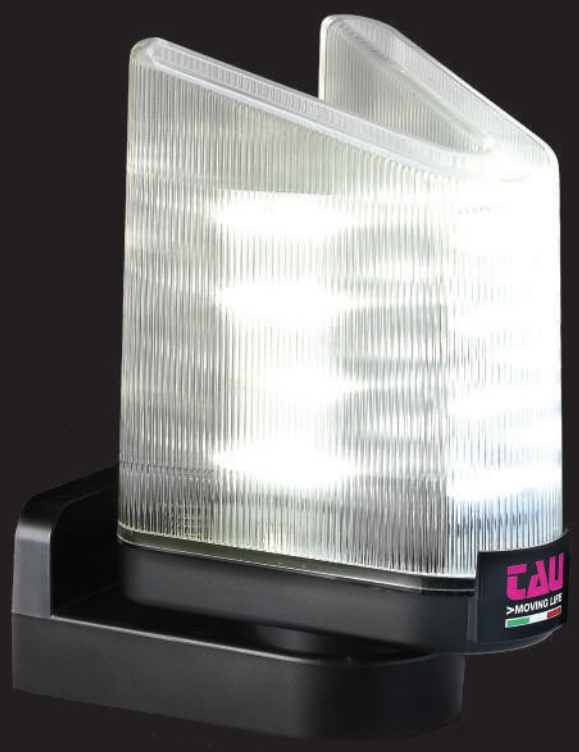

+ LUMINOSO
Con i suoi 12 led è visibile anche di giorno.
Disponibili nei colori: neutro (bianco) o arancio.

+ VISIBILE
Ruota fino a 360° sull'asse orizzontale per una maggiore visibilità da qualsiasi angolazione.

+ VERSATILE
Disponibile in varie tensioni per un' utilizzo anche universale. Completo di antenna integrata di serie.

+ RESISTENTE
Grazie al suo particolare design previene i danni da agenti atmosferici.

CANCELLI AUTOMATICI

HIGH SPEED

Ready for a new challenge.

Ideali per chi non vuole perdere tempo.

+75% DI VELOCITÀ

Percentuale calcolata rispetto la versione 230Volt

SEMPRE OPERATIVI

Funziona anche in mancanza di tensione elettrica

T-ONE8BR, MASTER-R, ARM-R, R40-R e BIUNO-BTR sono motori pensati per **accompagnare l'utente nella vita di tutti i giorni veloce e frenetica;** durevoli nel tempo, sono sinonimo di robustezza, rendimento e affidabilità per garantire la libertà e tranquillità dell'utente nello spirito moving life

Gli automatismi TAU, in **bassa tensione 24 Volt con tecnologia encoder**, garantiscono un controllo degli ostacoli costante e affidabile, e sono completi di radioricevente rolling code 433,92 MHz bicanale incorporata.

- Libera la carreggiata velocemente
- Chiudi velocemente il cancello per proteggere la tua famiglia
- Risparmia tempo
- Per cancelli scorrevoli fino a 1200Kg

GAMMA

HIGH SPEED

T-ONE8BR p.18

APERTURA IN 40 cm/s

Alimentazione	230 V AC (50-60Hz)
Alimentazione motore	24 V DC
Assorbimento motore	1,05 A
Potenza assorbita	300 W
Velocità max.	24 m/min
Ciclo di lavoro	100 %
Peso max. anta	800 kg

Non necessita di finecorsa elettromeccanico

MASTER-R p.22

APERTURA IN 40 cm/s

Alimentazione	230 V AC (50-60Hz)
Alimentazione motore	24 V DC
Assorbimento motore	1,8 A
Potenza assorbita	360 W
Velocità max.	24 m/min
Ciclo di lavoro	100 %
Peso max. anta	1200 kg

Non necessita di finecorsa elettromeccanico

RBLO-R p. 94

APERTURA 90° IN 1,8"

Alimentazione	230 V AC (50-60Hz)
Alimentazione motore	24 V DC
Assorbimento motore	1 A
Potenza assorbita	250 W
Tempo min. di apertura	1,8 sec.
Ciclo di lavoro	100 %
Lunghezza max. asta	3 m

BIUNO-BTR p.72

APERTURA 90° IN 11"

Alimentazione	230 V AC (50-60Hz)
Alimentazione motore	24 V DC
Assorbimento motore	1 A
Potenza assorbita	250 W
Ciclo di lavoro	100 %
Lunghezza max. anta	1,2 m

D749MA-R

ARM-R p. 32 e 36

D749MA-R

APERTURA 90° IN 9”

Alimentazione	230 V AC (50-60Hz)
Alimentazione motore	24 V DC
Assorbimento motore	1,1 A
Potenza assorbita	120 W
Spinta max.	2600 N
Ciclo di lavoro	100 %
Lunghezza max. anta	3 m

EASY-BR p. 48

APERTURA 90° IN 9”

Alimentazione	230 V AC (50-60Hz)
Alimentazione motore	24 V DC
Assorbimento motore	0,5 A
Potenza assorbita	120 W
Ciclo di lavoro	100 %
Lunghezza max. anta	2,3 m

R40-R p. 44

D749MA-R

APERTURA 90° IN 9”

Alimentazione	230 V AC (50-60Hz)
Alimentazione motore	24 V DC
Assorbimento motore	1,3 A
Potenza assorbita	300 W
Ciclo di lavoro	100 %
Peso max. anta	400 kg / 3,5m

MECCANICA IN METALLO PER ALTE PRESTAZIONI

Tutti gli organi di movimento sono realizzati in acciaio e bronzo per garantire il massimo della durata

N.B. I dati sulla velocità non includono le fasi di accelerazione e rallentamento.

Indice
Automazioni

CANCELLI SCORREVOLI

T-ONE pag. 16
MASTER pag. 22
BIG pag. 26

CANCELLI A BATTENTE

ARM pag. 32
R18 - R18BENC pag. 40
R40 - R30 pag. 44
EASY pag. 48
ZIP pag. 52
ZIPPO - ZIPPO XL pag. 56

PORTE GARAGE

T-SKY pag. 62
SPIN pag. 66

PORTONI USO INDUSTRIALE

BIUNO-BT - BIUNO pag. 72
INDY pag. 76
F10/F15C pag. 78

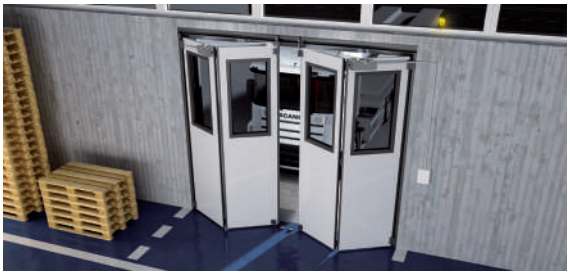

PORTE AUTOMATICHE

BRINK Pag. 82
T-LINE Pag. 84
KIT T-LINE Pag. 88
ANTIPANICO A SFONDAMENTO Pag. 89
T-WAY Pag. 90

BARRIERE AUTOMATICHE

RBLO	pag. 94
RBLO-L	pag. 98
LUXE	pag. 102
PARK	pag. 105
T-STOP	pag. 106

SERRANDE, TAPPARELLE E PERSIANE

T-WIN	pag. 110
MRC-M	pag. 112
MRC	pag. 114
MF30	pag. 116

ACCESSORI

Radiocomandi e radioriceventi	pag. 120
OPTIC	pag. 126
PIVOT - FOTI	pag. 127
RTA	pag. 128
VLED - LAMP	pag. 129
Bordi sensibili	pag. 130
T-KEY	pag. 132
Quadri elettrici di comando	pag. 134
Energia alternativa	pag. 140
Misuratore d'impatto	pag. 142
EXPO	pag. 143
Dati tecnici	pag. 144

Condizioni di vendita

LE AUTOMAZIONI TAU VALGONO DI PIÙ: GARANTITO PER 3 ANNI

Vai a pagina 145 per scoprire come attivare l´estensione di garanzia TAU.

KA PA 777

TAU
>MOVING LIFE

CANCELLI SCORREVOLI >

Motoriduttore T-One
Motoriduttore Master
Motoriduttore Big

MADE IN ITALY

24 VOLT

MOTORIDUTTORE

T-ONE 3B

Per cancelli fino a 400 kg
Velocità 14 m/min

350T-ONE3B
Motoriduttore in bassa tensione con encoder, completo di quadro elettrico di comando e radio ricevente rolling code 433,92 MHz bicanale incorporata.
Carico max. 400 kg. (Vendibile solo in Kit).

Caratteristiche:
- uso residenziale
- per cancelli fino a 400 kg
- motore in bassa tensione C.C.
- tecnologia ad encoder (non necessita di finecorsa)
- quadro di comando e ricevitore incorporato

Vantaggi:
- rilevazione ostacoli e sicurezza antischiacciamento
- rispetta le normative EN 12445-12453
- funziona anche in mancanza di corrente grazie alle batterie opzionali
- sblocco dall'esterno del cancello (optional art. 650ESE03)
- rallentamento in chiusura e apertura
- autoregolazione della corsa del cancello mediante encoder magnetico

Caratteristiche tecniche	T-ONE3B
Alimentazione	230 V AC (50 - 60 Hz)
Alimentazione motore	24 V DC
Assorbimento motore a vuoto	1,3 A
Potenza nominale	200 W
Velocità max. di manovra	14 m/min
Ciclo di lavoro	100 %
Spinta max.	320 N
Temperatura di esercizio	-20° C ÷ +55° C
Termoprotezione motore	-
Grado di protezione IP	IP 54
Peso max. anta	400 kg
Modulo pignone	4
Centrale di comando	K120M

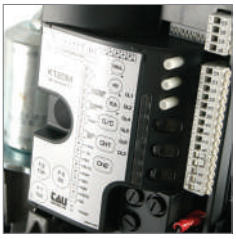

Protezione:
Il quadro di comando è completamente protetto e inaccessibile da agenti esterni.

Sicurezza:
Tecnologia ad Encoder di serie su tutte le versioni per garantire un controllo degli ostacoli in modo costante e affidabile.

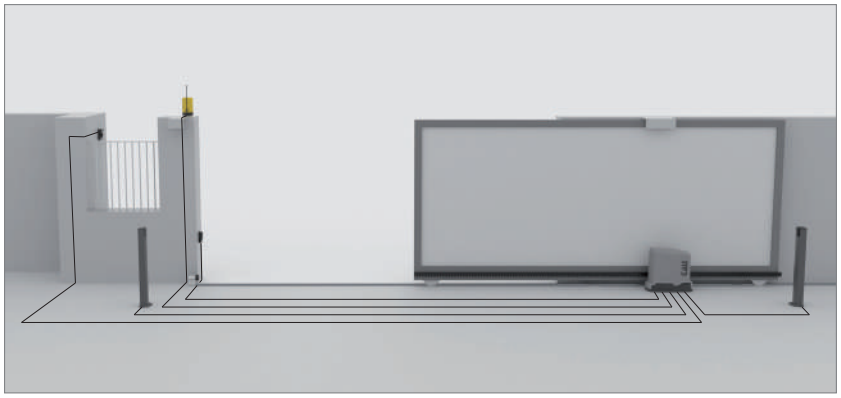

L'impianto rappresentato non comprende i dispositivi di sicurezza (es. bordi sensibili, ecc) che vanno aggiunti in funzione della “analisi dei rischi” specifica di ogni installazione come previsto dalle normative EN 12445-12453.

GARANZIA 3 ANNI

EN 12445 12453 CONFORME

KIT

T-ONEKIT3BT

Kit completo di accessori per cancelli fino a 400 kg con motoriduttore mod. 350T-ONE3B

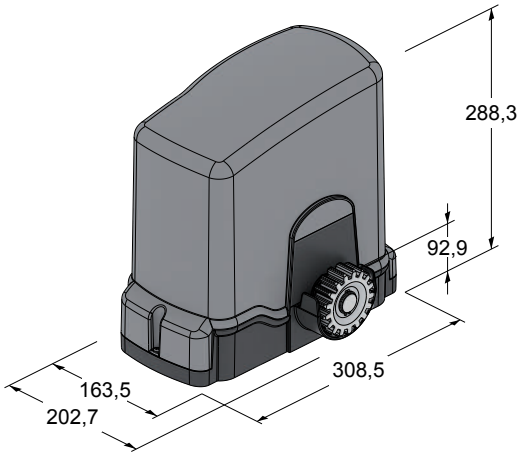

Accessori compresi nel kit:

900OPTIC

300T-KEY in alluminio + LED TSL

250ANTD

900LAMP5

250K-SLIMRP

C-CRT

Accessori

400CPO
Piastra di fondazione

400CPE
Piastra di fondazione rialzata di 40 mm

400CPE75 NEW
Piastra di fondazione rialzata di 75 mm

550CPMR NEW
Piastra di fondazione con regolazioni in altezza max 94 mm

550CPMR1 NEW
Piastra di fondazione con regolazioni in altezza max 202 mm

400CPOR
Piastra di fondazione con regolazioni in altezza

400CN
Cremagliera in nylon rinforzata con anima in acciaio 22x22 (max 800kg)

700BAP4
Battente a pavimento con molla

400VP40
Viti per cremagliera 400CN in confezione da 40 pezzi

900TWC
Sistema bordo sensibile mobile wireless

900TWM
Sistema master per TWC da esterno per nr. 8 bordi sensibili

900BSD15
Bordo sensibile di sicurezza deformabile L=1,5 m

200KB3
Kit composto da scheda caricabatteria e batterie

650ESE03
Sblocco manuale dall'esterno (ad incasso) con blindino di sicurezza e 4m di cavo

Altri accessori:
Telecomandi Pag. 120
Fotocellule Pag. 126
Lampeggianti Pag.129

12 VOLT

MOTORIDUTTORE

T-ONE 5B-8BR-10B

Per cancelli fino a 1000 Kg
Velocità da 14 a 24 m/min

350T-ONE5B
Motoriduttore in bassa tensione con encoder, completo di quadro elettrico di comando e radio ricevente rolling code 433,92 MHz bicanale incorporata. Carico max. 600 kg.

350T-ONE8BR
Motoriduttore in bassa tensione con encoder, completo di quadro elettrico di comando e radio ricevente rolling code 433,92 MHz bicanale incorporata. Velocità fino a 24 m/min. Carico max. 800 kg.

350T-ONE10B
Motoriduttore in bassa tensione con encoder, completo di quadro elettrico di comando e radio ricevente rolling code 433,92 MHz bicanale incorporata. Carico max. 1000 kg.

Caratteristiche:
- uso residenziale/condominiale
- per cancelli fino a 1000 kg
- motore in bassa tensione C.C.
- tecnologia ad encoder (non necessita di finecorsa)
- quadro di comando e ricevitore incorporato bicanale
- scheda caricabatteria integrata

Vantaggi:
- rilevazione ostacoli e sicurezza antischiacciamento
- rispetta le normative EN 12445-12453
- funziona anche in mancanza di corrente grazie alle batterie opzionali
- velocità di movimento (+35% rispetto alla versione a 230 Volt)
- uso intensivo e continuo
- sblocco dall'esterno del cancello (optional art. 650ESE03)
- rallentamento in chiusura e apertura
- autoregolazione della corsa del cancello mediante encoder ottico

Caratteristiche tecniche	T-ONE5B	T-ONE8BR	T-ONE10B
Alimentazione	230 V AC (50 - 60 Hz)	230 V AC (50 - 60 Hz)	230 V AC (50 - 60 Hz)
Alimentazione motore	18 V DC	24 V DC	18 V DC
Assorbimento motore a vuoto	1,05 A	1,05 A	1,1 A
Potenza nominale	250 W	300 W	300 W
Velocità max. di manovra	14 m/min	24 m/min	14 m/min
Ciclo di lavoro	100 %	100 %	100 %
Spinta max.	980 N	980 N	1080 N
Temperatura di esercizio	-20° C ÷ +55° C	-20° C ÷ +55° C	-20° C ÷ +55° C
Termoprotezione motore	-	-	-
Grado di protezione IP	IP 54	IP 54	IP 54
Peso max. anta	600 kg	800 kg	1000 kg
Modulo pignone	4	4	4
Centrale di comando	K125M	K126MA	K126MA

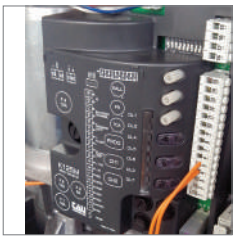

Protezione:
Il quadro di comando è completamente protetto e inaccessibile da agenti esterni.

Sicurezza:
Tecnologia ad Encoder di serie su tutte le versioni per garantire un controllo degli ostacoli in modo costante e affidabile.

L'impianto rappresentato non comprende i dispositivi di sicurezza (es. bordi sensibili, ecc) che vanno aggiunti in funzione della "analisi dei rischi" specifica di ogni installazione come previsto dalle normative EN 12445-12453.

GARANZIA 3 ANNI

EN 12445 12453 CONFORME

KIT

T-ONEKIT5BT
Kit completo di accessori per cancelli fino a 600 kg con motoriduttore mod. 350T-ONE5B

T-ONEKIT10BT
Kit completo di accessori per cancelli fino a 1000 kg con motoriduttore mod. 350T-ONE10B

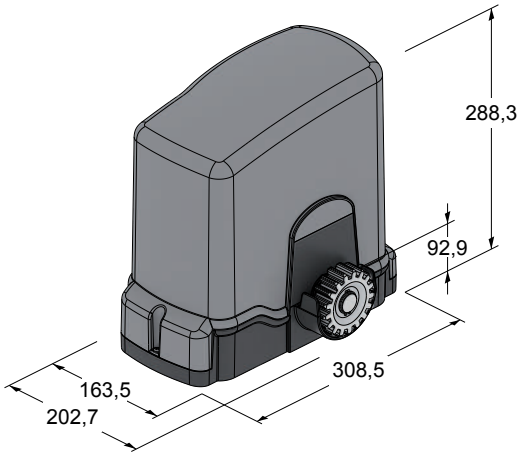

Accessori compresi nel kit:

900OPTIC | 300T-KEY in alluminio + LED TSL | 250ANTD | 900LAMP4 | 250K-SLIMRP | C-CRT

Accessori

400CPO
Piastra di fondazione

400CPE
Piastra di fondazione rialzata di 40 mm

400CPE75 NEW
Piastra di fondazione rialzata di 75 mm

550CPMR NEW
Piastra di fondazione con regolazioni in altezza max 94 mm

550CPMR1 NEW
Piastra di fondazione con regolazioni in altezza max 202 mm

400CPOR
Piastra di fondazione con regolazioni in altezza

900BSD15
Bordo sensibile di sicurezza deformabile L=1,5 m

900TWC
Sistema bordo sensibile mobile wireless

900TWM
Sistema master per TWC da esterno per nr. 8 bordi sensibili

400CN
Cremagliera in nylon rinforzata con anima in acciaio 22x22 (max 800kg)

400VP40
Viti per cremagliera 400CN in confezione da 40 pezzi

Energia Alternativa
Grazie al kit di alimentazione completo di pannello solare tutte le automazioni in bassa tensione possono essere alimentate a energia solare. Scopri i vantaggi dell'energia solare a pag. 140

200BATT
Batteria 12 Volt 7,2 Ah con cavo

M-030KITKB20
Kit cavetti batteria (20 pz.)

250SM126
Scheda di memoria per 126 codici radio

250SM254
Scheda di memoria per 254 codici radio

Altri accessori:
Telecomandi Pag. 120
Fotocellule Pag. 126
Lampeggianti Pag.129

900T-COMM
Interfaccia per il collegamento di 2 quadri di comando in modalità master/slave da abilitare con il Tauprog per T-ONE8BR e T-ONE10B

650ESE03
Sblocco manuale dall'esterno (ad incasso) con blindino di sicurezza e 4m di cavo

230 VOLT

MOTORIDUTTORE

T-ONE 5-8-XL

Per cancelli fino a 1200 kg
Velocità 10,5 m/min

350T-ONE5
Motoriduttore 230 Volt con encoder e finecorsa elettromeccanici, completo di quadro elettrico di comando e radio ricevente bicanale rolling code 433,92 MHz incorporata. Carico max 500 kg.

350T-ONE8
Motoriduttore 230 Volt con encoder e finecorsa elettromeccanici, completo di quadro elettrico di comando e radio ricevente bicanale rolling code 433,92 MHz incorporata. Carico max 800 kg.

350T-ONEXL
Motoriduttore 230 Volt con encoder e finecorsa elettromeccanici, completo di quadro elettrico di comando e radio ricevente bicanale rolling code 433,92 MHz incorporata. Carico max 1200 kg.

Caratteristiche:
- uso residenziale e condominiale
- per cancelli da 500 kg, 800 kg e 1200 kg
- motore a 230 Volt
- finecorsa meccanici integrati (e finecorsa magnetici opzionali)
- encoder ottico per la rilevazione ostacoli
- quadro di comando e ricevitore incorporato bicanale
- programmazione rapida

Vantaggi:
- semplicità di installazione
- rilevazione ostacoli e sicurezza antischiacciamento
- rispetta le normative EN 12445-12453*
- adatto a serramenti anche di grandi dimensioni
- maggiore spinta e potenza.
- sblocco dall'esterno del cancello (optional art. 650ESE03)

Caratteristiche tecniche	T-ONE5	T-ONE8	T-ONEXL
Alimentazione	230 V AC (50 - 60 Hz)	230 V AC (50 - 60 Hz)	230 V AC (50 - 60 Hz)
Alimentazione motore	230 V AC	230 V AC	230 V AC
Assorbimento	1,2 A	1,3 A	2,1 A
Potenza nominale	220 W	240 W	340 W
Velocità di manovra	10,5 m/min	10,5 m/min	10,5 m/min
Ciclo di lavoro	40 %	40 %	40 %
Spinta max.	920 N	1160 N	1310 N
Temperatura di esercizio	-20° C ÷ +55° C	-20° C ÷ +55° C	-20° C ÷ +55° C
Termoprotezione motore	150°C	150°C	150°C
Grado di protezione IP	IP 54	IP 54	IP 54
Peso max. anta	500 kg	800 kg	1200 kg
Modulo pignone	4	4	4
Centrale di comando	k580M	k580M	k580M

Elettronica di comando: Programmazione intuitiva e veloce grazie ai led di segnalazione. Radio ricevente bicanale integrata sull'unita di controllo (frequenza 433,92 Mhz, 24 codici memorizzabili).

Fissaggio a terra: Più sicuro grazie ai 4 punti di tenuta e alla pratica regolazione in altezza. Cover: realizzata in tecnopolimero antigraffio e resistente ai raggi UVA.

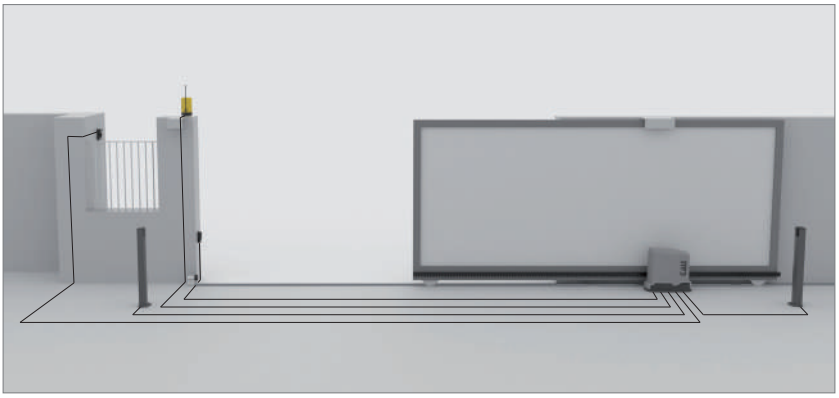

L'impianto rappresentato non comprende i dispositivi di sicurezza (es. bordi sensibili, ecc) che vanno aggiunti in funzione della "analisi dei rischi" specifica di ogni installazione come previsto dalle normative EN 12445-12453.

GARANZIA 3 ANNI

EN 12445 12453 CONFORME

KIT

T-ONEKIT5T
Kit completo di accessori per cancelli fino a 500 kg con motoriduttore mod. 350T-ONE5

T-ONEKIT8T
Kit completo di accessori per cancelli fino a 800 kg con motoriduttore mod. 350T-ONE8

T-ONEKITXLT
Kit completo di accessori per cancelli fino a 1200 kg con motoriduttore mod. 350T-ONEXL

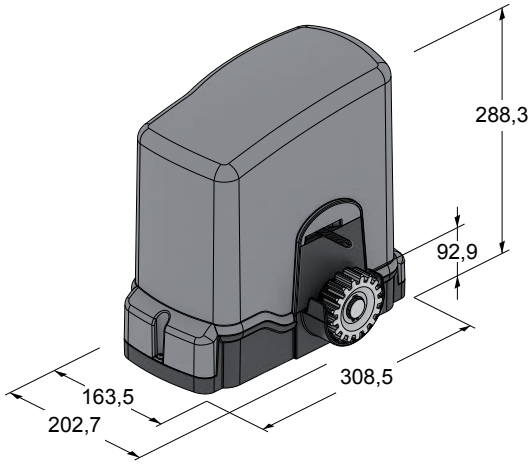

Accessori compresi nel kit:

900OPTIC | 300T-KEY in alluminio + LED TSL | 250ANTD | 900LAMP3 | 250K-SLIMRP | C-CRT

Accessori

400CPO
Piastra di fondazione

400CPE
Piastra di fondazione rialzata di 40 mm

400CPE75 NEW
Piastra di fondazione rialzata di 75 mm

550CPMR NEW
Piastra di fondazione con regolazioni in altezza max 94 mm

550CPMR1 NEW
Piastra di fondazione con regolazioni in altezza max 202 mm

400CPOR
Piastra di fondazione con regolazioni in altezza

400CN
Cremagliera in nylon rinforzata con anima in acciaio 22x22 (max 800kg)

400CFZ12
Cremagliera zincata 30x12 M4 completa di viti e distanziali (max 2000 kg)

400VP40
Viti per cremagliera 400CN in confezione da 40 pezzi

900BSD15
Bordo sensibile di sicurezza deformabile L=1,5 m

900TWC
Sistema bordo sensibile mobile wireless

900TWM
Sistema master wireless da esterno per nr. 8 bordi sensibili

650ESE03
Sblocco manuale dall'esterno (ad incasso) con blindino di sicurezza e 4m di cavo

400FCM
Finecorsa magnetici

Altri accessori:
Telecomandi Pag. 120
Fotocellule Pag. 126
Lampeggianti Pag.129

EN 12445 12453 CONFORME *Per le certificazioni dell'impianto su ante oltre i 500 Kg è necessario l'utilizzo del sistema a bordo sensibile wireless.

12 VOLT

MOTORIDUTTORE

MASTER

Per cancelli fino a 1800 kg
Velocità da 14 a 24 m/min

500MASTER-R

NEW

Motoriduttore in bassa tensione con encoder, completo di quadro elettrico di comando e radio ricevente bicanale rolling code. Velocità fino a 24 m/min. Carico max 1200 kg.

500MASTER18QR

Motoriduttore in bassa tensione con encoder, completo di quadro elettrico di comando e radio ricevente bicanale rolling code. Carico max 1800 kg.

Caratteristiche:
- uso condominiale/industriale
- per cancelli fino a 1800 kg
- motore in bassa tensione C.C.
- tecnologia ad encoder ottico
- scheda caricabatteria integrata

Vantaggi:
- rilevazione ostacoli e sicurezza antischiacciamento
- rispetta le normative EN 12445-12453*
- funziona anche in mancanza di corrente grazie alle batterie opzionali
- velocità di movimento
- uso intensivo e continuo ideale nei condomini o accessi pubblici
- sblocco dall'esterno del cancello (optional art. 650ESE02)
- autoregolazione della corsa del cancello mediante encoder ottico

Caratteristiche tecniche	MASTER-R	MASTER18QR
Alimentazione	230V AC (50 - 60 Hz)	230V AC (50 - 60 Hz)
Alimentazione motore	24 V DC	18 V DC
Assorbimento motore a vuoto	1,8 A	1,6 A
Potenza nominale	360 W	360 W
Velocità max. di manovra	24 m/min (apertura) 14 o 24 m/min (chiusura)	14 m/min
Ciclo di lavoro	100 %	100 %
Spinta max.	1300 N	1500 N
Temperatura di esercizio	-20° C ÷ +55° C	-20° C ÷ +55° C
Termoprotezione motore	-	-
Grado di protezione IP	IP 54	IP 54
Peso max. anta	1200 Kg	1800 Kg
Modulo pignone	4	4
Centrale di comando	K126MA	K126MA

Elettronica di comando:
Il quadro di comando è completamente protetto e inaccessibile da agenti esterni.

Praticità:
Lo sblocco manuale è semplice e intuitivo e protetto da chiave personale.

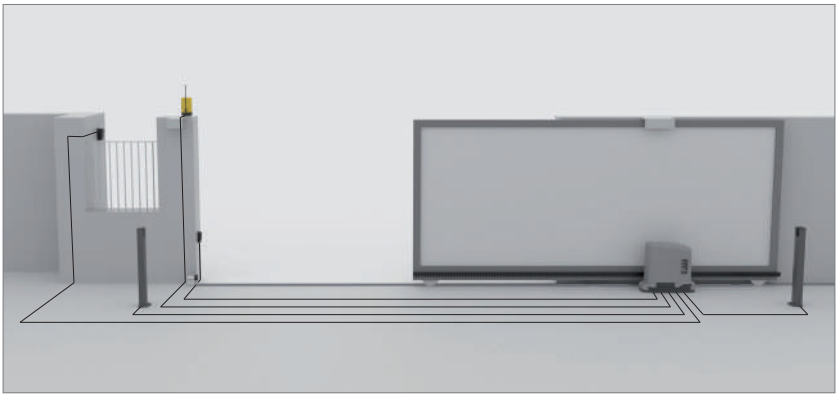

L'impianto rappresentato non comprende i dispositivi di sicurezza (es. bordi sensibili, ecc) che vanno aggiunti in funzione della “analisi dei rischi” specifica di ogni installazione come previsto dalle normative EN 12445-12453.

GARANZIA 3 ANNI

EN 12445 12453 CONFORME

Accessori

550CPM
Piastra di fondazione

550CPM0020 NEW
Contropiastra zincata altezza 40 mm

550CPMR
Piastra di fondazione con regolazioni in altezza max 94 mm

550CPMR1
Piastra di fondazione con regolazioni in altezza max 202 mm

400CFZ12
Cremagliera zincata 30x12 M4 completa di viti e distanziali (max 2000 kg)

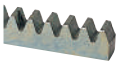

400CFZ22
Cremagliera zincata 22x22 M4 (max 3000 kg). Spezzoni da 2 m

400VSF20
Viti e staffe per 400CFZ22 in confezione da 40 pezzi

700BAP4
Battente a pavimento con molla

C-CRT
Cartello di avvertenza

C-TARG
Targhetta in alluminio CE con pellicola adesiva per impianto certificato

200BATT
Batteria 12 Volt 7,2 Ah con cavo

650ESE02
Sblocco manuale dall'esterno (ad incasso) con blindino di sicurezza e 4m di cavo

250SM126
Scheda di memoria per 126 codici radio

250SM254
Scheda di memoria per 254 codici radio

250SM1022
Scheda di memoria per 1022 codici radio

900TWC
Sistema bordo sensibile mobile wireless

900TWM
Sistema master wireless da esterno per nr. 8 bordi sensibili

900BSD20
Bordo sensibile di sicurezza deformabile L=2 m

900T-COMM
Interfaccia seriale RS485 per il collegamento di 2 quadri di comando in modalità master/slave da abilitare con il Tauprog. (K126MA-K206MA-D749MA)

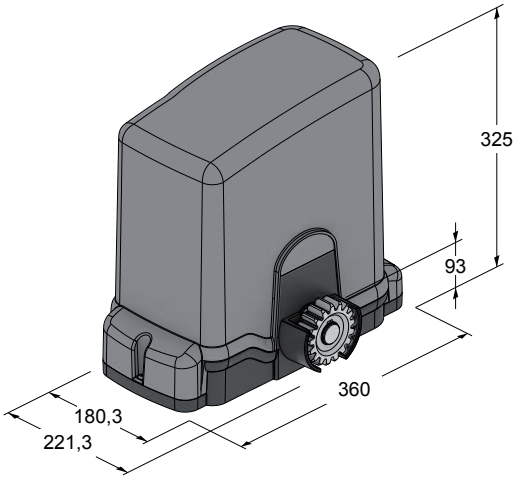

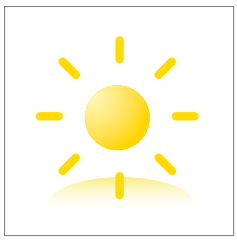

Energia Alternativa
Grazie al kit di alimentazione completo di pannello solare tutte le automazioni in bassa tensione possono essere alimentate a energia solare. Scopri i vantaggi dell'energia solare a pag. 140

Altri accessori:
Telecomandi Pag. 120
Fotocellule Pag. 126
Lampeggianti Pag.129

*Per le certificazioni dell'impianto su ante oltre i 500 Kg è necessario l'utilizzo del sistema a bordo sensibile wireless.

230 VOLT

MOTORIDUTTORE

MASTER 20

Per cancelli fino a 2000 kg
Velocità 10,5 m/min

500MASTER20QR
Motoriduttore 230 Volt con encoder e finecorsa, completo di quadro elettrico di comando e radio ricevente rolling code 433,92 MHz incorporata. Carico max 2000 kg.

500MASTER20QM
Motoriduttore 230 Volt con encoder e finecorsa magnetici completo di quadro elettrico e radio ricevente rolling code incorporata. Carico max 2000 kg.

500MASTER20T
Motoriduttore 400 Volt trifase con encoder senza quadro elettrico di comando. Carico max 2000 kg.

Caratteristiche:
- uso industriale
- per cancelli fino a 2000 kg
- motore a 230 Volt (MASTER20QR/QM) e motore 400 Volt (MASTER20T)
- encoder ottico per la rilevazione ostacoli
- rallentamento elettronico dell'anta (MASTER20QR/QM)
- motoriduttore irreversibile
- dispositivo di sblocco manuale a leva

Vantaggi:
- rilevazione ostacoli e sicurezza antischiacciamento
- adatto a serramenti anche di grandi dimensioni
- maggiore spinta e potenza grazie alla versione 400 Vac trifase (MASTER20T)
- sblocco dall'esterno del cancello (optional art. 650ESE02)

Caratteristiche tecniche	MASTER20QR/QM	MASTER20T
Alimentazione	230 V AC (50 - 60 Hz)	400 V AC (50 - 60 Hz)
Alimentazione motore	230 V AC	400 V AC
Assorbimento	3,4 A	3,7 A
Potenza nominale	550 W	1000 W
Velocità di manovra	10,5 m/min	10,5 m/min
Ciclo di lavoro	40 %	58 %
Spinta max.	1890 N	1890 N
Temperatura di esercizio	-20° C ÷ +55° C	-20° C ÷ +55° C
Termoprotezione motore	160°C	150°C
Grado di protezione IP	IP 54	IP 54
Peso max. anta	2000 kg	2000 kg
Modulo pignone	4	4
Centrale di comando	K580M	D703 (esterna)

Elettronica di comando:
Il quadro elettrico di comando è completamente protetto e inaccessibile da agenti esterni. (MASTER20QR/QM)

Praticità:
Lo sblocco manuale è semplice e intuitivo e protetto da chiave personale.

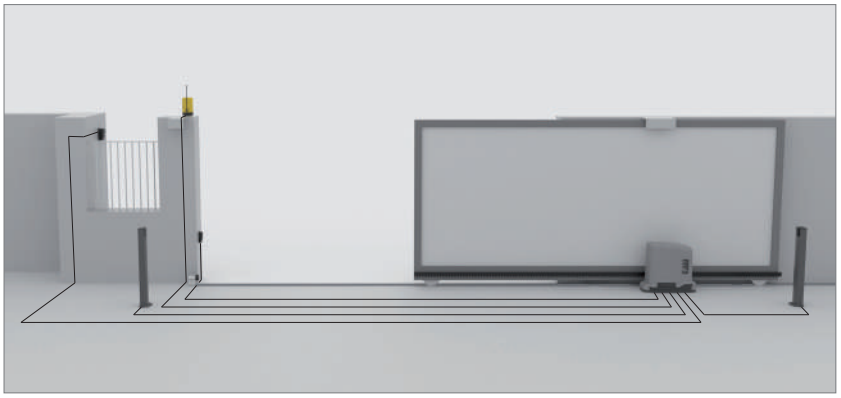

L'impianto rappresentato non comprende i dispositivi di sicurezza (es. bordi sensibili, ecc) che vanno aggiunti in funzione della “analisi dei rischi” specifica di ogni installazione come previsto dalle normative EN 12445-12453.

Accessori

550CPM
Piastra di fondazione

550CPM0020 NEW
Contropiastra zincata altezza 40 mm

550CPMR
Piastra di fondazione con regolazioni in altezza max 94 mm

550CPMR1
Piastra di fondazione con regolazioni in altezza max 202 mm

400CFZ12
Cremagliera zincata 30x12 M4 completa di viti e distanziali (max 2000 kg)

400CFZ22
Cremagliera zincata 22x22 M4 (max 3000 kg). Spezzoni da 2 m

400VSF20
Viti e staffe per 400CFZ22 in confezione da 40 pezzi

700BAP4
Battente a pavimento con molla

C-TARG
Targhetta in alluminio CE con pellicola adesiva per impianto certificato

C-CRT
Cartello di avvertenza

600D703
Quadro elettrico di comando per 1 motore 230/400 Volt con frenatura elettrica per mod. MASTER20T

900TWM
Sistema master wireless da esterno per nr. 8 bordi sensibili

900TWC
Sistema bordo sensibile mobile wireless

250RXSM2
Radioricevente ad autoapprendimento, 433,92 MHz, bicanale ad innesto (memoria 14 codici)

900BSD15
Bordo sensibile di sicurezza deformabile L=1,5 m

900BSD20
Bordo sensibile di sicurezza deformabile L=2 m

650ESE02
Sblocco manuale dall'esterno (ad incasso) con blindino di sicurezza e 4m di cavo

750COL
Colonnina per quadro di comando

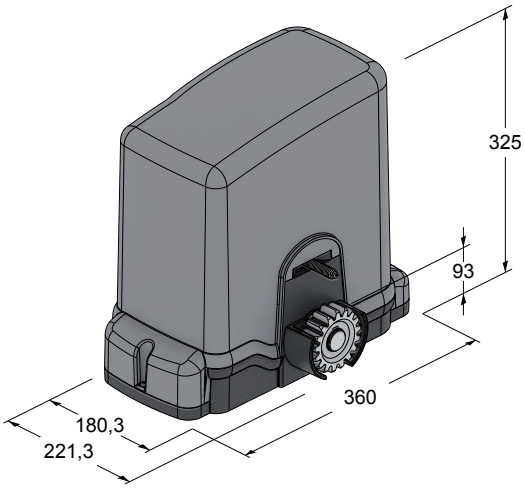

Altri accessori:
Telecomandi Pag. 120
Fotocellule Pag. 126
Lampeggianti Pag.129

230 VOLT

MOTORIDUTTORE

BIG 25QI

Per cancelli fino a 2500 kg
Velocità 19 m/min

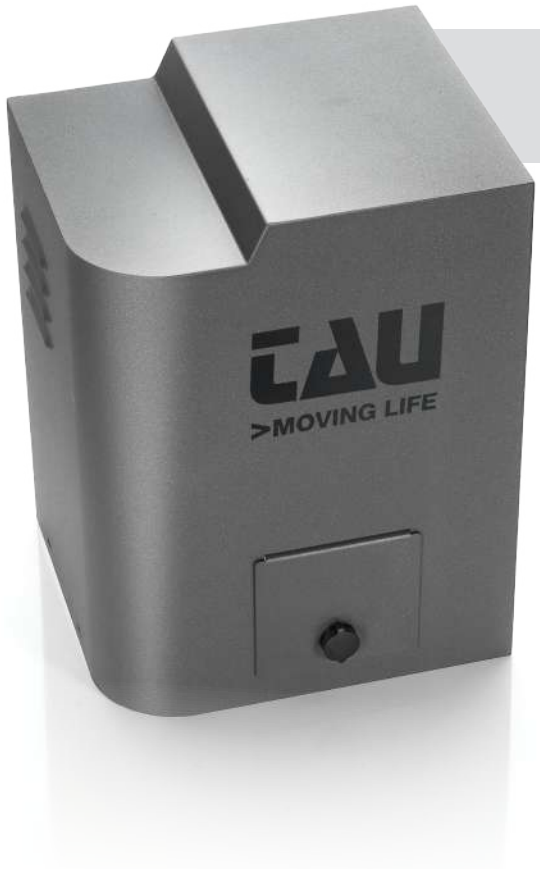

500BIG25QI
Motoriduttore 230 Volt trifase completo di quadro elettrico di comando con inverter. Carico max 2500 kg.

Accessori a pag. 29

Caratteristiche:
- uso industriale
- per cancelli fino a 2500 kg
- alimentazione 230 V monofase
- motore a 230 V trifase
- soft start e soft stop
- centrale ad inverter con possibilità di variare la velocità di apertura e chiusura
- riduttore in bagno d'olio
- carter in lamiera verniciata
- dispositivo di sblocco manuale
- frizione antischiacciamento meccanica regolabile

Vantaggi:
- adatto a cancelli di grandi dimensioni
- maggiore spinta e potenza grazie alla tecnologia inverter
- motore autoventilato uso intensivo
- ingranaggi in acciaio e bronzo per una maggiore durata e sileziosità

Caratteristiche tecniche	BIG25QI
Alimentazione	230 V AC (50 - 60 Hz)
Alimentazione motore	230 V AC
Assorbimento	3 A
Potenza nominale	1000 W
Velocità di manovra	regolabile fino a 19 m/min
Ciclo di lavoro	100 %
Spinta max.	1850 N
Temperatura di esercizio	-20° C ÷ +55° C
Termoprotezione motore	150° C
Grado di protezione IP	IP 54
Peso max. anta	2500 kg
Modulo pignone	4
Centrale di comando	D812M

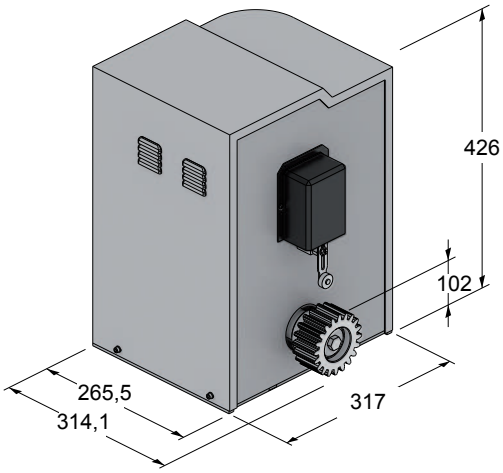

L'impianto rappresentato non comprende i dispositivi di sicurezza (es. bordi sensibili, ecc) che vanno aggiunti in funzione della "analisi dei rischi" specifica di ogni installazione come previsto dalle normative EN 12445-12453.

MOTORIDUTTORE BIG 30QI

230 VOLT

Per cancelli fino a 4000 kg
Velocità fino a 18 m/min

500BIG30QI
Motoriduttore 230 Volt trifase completo di quadro elettrico di comando con inverter. Carico max 4000 kg.

Accessori a pag. 29

Caratteristiche:
- uso industriale
- per cancelli fino a 4000 kg
- alimentazione 230 V monofase
- motore a 230 V trifase
- soft start e soft stop
- centrale ad inverter con possibilità di variare la velocità di apertura e chiusura
- riduttore in bagno d'olio
- carter in lamiera verniciata
- dispositivo di sblocco manuale
- frizione antischiacciamento di tipo meccanico
- a richiesta è disponibile con pignone per cremagliera modulo 6

Vantaggi:
- adatto a cancelli di grandi dimensioni
- maggiore spinta e potenza grazie alla tecnologia inverter
- motore autoventilato per aumentare il ciclo di lavoro
- ingranaggi in acciaio e bronzo per una maggiore durata e sileziosità

Caratteristiche tecniche	BIG30QI
Alimentazione	230 V AC (50 - 60 Hz)
Alimentazione motore	230 V AC
Assorbimento	3,6 A
Potenza nominale	1500 W
Velocità di manovra	regolabile fino a 18 m/min
Ciclo di lavoro	50 %
Spinta max.	3500 N
Temperatura di esercizio	-20° C ÷ +55° C
Termoprotezione motore	150° C
Grado di protezione IP	IP 54
Peso max. anta	4000 kg
Modulo pignone	4
Centrale di comando	D812M

L'impianto rappresentato non comprende i dispositivi di sicurezza (es. bordi sensibili, ecc) che vanno aggiunti in funzione della “analisi dei rischi” specifica di ogni installazione come previsto dalle normative EN 12445-12453.

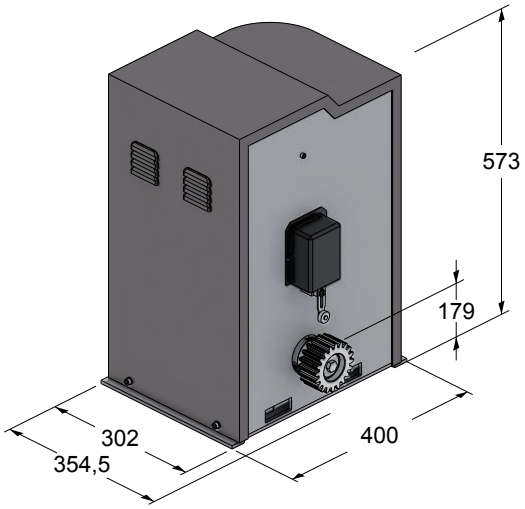

400 VOLT

MOTORIDUTTORE BIG 40Q

Per cancelli fino a 4000 kg
Velocità 12,5 m/min

500BIG40Q
Motoriduttore per uso intensivo 400 Volt trifase completo di quadro elettrico di comando e “soft-start”. Carico max 4000 kg.

Caratteristiche:
- uso industriale
- per cancelli fino a 4000 kg
- motore a 400 V trifase
- rampa di accelerazione per partenze “soft” e decelerazione in chiusura
- dispositivo di sblocco manuale
- a richiesta è disponibile con pignone per cremagliera modulo 6
- frizione antischiacciamento di tipo meccanico

Vantaggi:
- adatto a serramenti di grandi dimensioni e di portate eccezionali
- maggiore spinta e potenza grazie alla tecnologia trifase
- motore autoventilato per aumentare il ciclo di lavoro
- ingranaggi in metallo e bronzo per una maggiore durata e sileziosità
- Uso intensivo (ciclo di lavoro 50%)

Caratteristiche tecniche	BIG40Q
Alimentazione	400 V AC (50 - 60 Hz)
Alimentazione motore	400 V AC
Assorbimento	3,6 A
Potenza nominale	1500 W
Velocità di manovra	12,5 m/min
Ciclo di lavoro	50 %
Spinta max.	3500 N
Temperatura di esercizio	-20° C ÷ +55° C
Termoprotezione motore	150° C
Grado di protezione IP	IP 54
Peso max. anta	4000 kg
Modulo pignone	4
Centrale di comando	D703

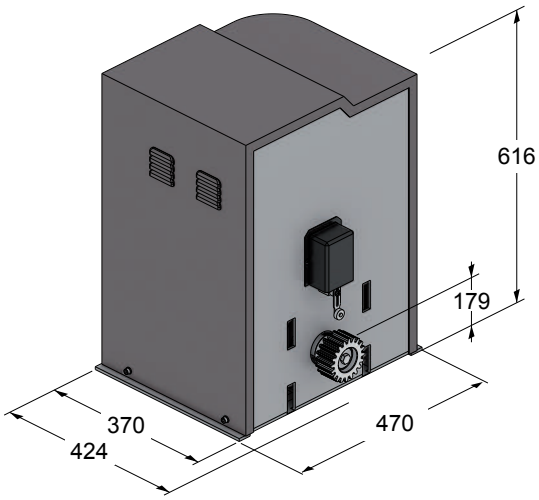

L'impianto rappresentato non comprende i dispositivi di sicurezza (es. bordi sensibili, ecc) che vanno aggiunti in funzione della “analisi dei rischi” specifica di ogni installazione come previsto dalle normative EN 12445-12453.

Accessori Serie Big

400CP12
Piastra di fondazione per motoriduttore BIG18Q

400CP30
Piastra di fondazione per motoriduttore BIG30QI

400CP40
Piastra di fondazione per motoriduttore BIG40Q

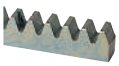

400CFZ22
Pz/conf. 10 mt
Cremagliera zincata 22x22 modulo 4 (max 3000 kg).
Spezzoni da 2 m

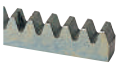

550CFZ06
Pz/conf. 10 mt
Cremagliera zincata 30x30 modulo 6 (max 4000 kg).
Spezzoni da 2 m

M-ING0000Z12BIG
Ingranaggio modulo 6 (BIG30Q/40Q)

400VSF20
Viti e staffe per 400CFZ22 in confezione da 40 pezzi

700BAP4
Battente a pavimento con molla

900BSD15
Bordo sensibile di sicurezza deformabile L=1,5 m

900BSD20
Bordo sensibile di sicurezza deformabile L=2 m

900TWC
Sistema bordo sensibile mobile wireless

900TWM
Sistema master wireless da esterno per nr. 8 bordi sensibili

250RXSM2
Radioricevente ad autoapprendimento, 433,92 MHz, bicanale ad innesto (memoria 14 codici)

250SM126
Scheda di memoria per 126 codici radio

C-TARG
Targhetta in alluminio CE con pellicola adesiva per impianto certificato

C-CRT
Cartello di avvertenza

Altri accessori:
Telecomandi Pag. 120
Fotocellule Pag. 126
Lampeggianti Pag.129

TÜT BB 675

TAU
>MOVING LIFE

CANCELLI A BATTENTE >

Attuatore Arm2000
Attuatore Arm200
Motoriduttore R18
Motoriduttore R40/30
Motoriduttore Easy
Motoriduttore Zip
Motoriduttore ZIPPO

MADE IN ITALY

12 VOLT

ATTUATORE

ARM 2000BI 3000BI

Per cancelli ad ante battenti
fino a 4 m per anta
Apertura da 9 a 18 sec.

650ARM2000BI
Attuatore elettromeccanico in bassa tensione con encoder per anta battente max 3 m.

650ARM2000BR
Attuatore elettromeccanico veloce in bassa tensione con encoder per anta battente max 3 m.

650ARM3000BI
Attuatore elettromeccanico in bassa tensione con encoder per anta battente max 4 m.

Caratteristiche:
- uso residenziale/condominiale
- per anta battente fino a 4 m
- motore in bassa tensione C.C.
- tecnologia ad encoder ottico
- attuatore a spinta “fuori asse”

Vantaggi:
- rilevazione ostacoli e sicurezza antischiacciamento
- rispetta le normative EN 12445-12453*
- funziona anche in mancanza di corrente grazie alle batterie opzionali
- velocità di movimento
- rallentamento in apertura e chiusura
- uso intensivo e continuo
- robustezza e silenziosità grazie alla chiocciola in bronzo
- installazione agevolata grazie alle connessioni elettriche dall'alto
- autoregolazione della corsa del cancello mediante encoder ottico

Caratteristiche tecniche	ARM2000BI	ARM2000BR	ARM3000BI
Alimentazione	230 V AC (50-60 Hz)	230 V AC (50-60 Hz)	230 V AC (50-60 Hz)
Alimentazione motore	18 V DC	24 V DC	18 V DC
Assorbimento motore a vuoto	1,1 A	1,1 A	1,1 A
Potenza nominale	120 W	120 W	120 W
Tempo di apertura 90°	12 sec.	9 sec.	18 sec.
Ciclo di lavoro	100 %	100 %	100 %
Spinta max.	2600 N	2600 N	2600 N
Temperatura di esercizio	-20° C ÷ +55° C	-20° C ÷ +55° C	-20° C ÷ +55° C
Termoprotezione motore	-	-	-
Grado di protezione IP	IP 44	IP 44	IP 44
Corsa utile	396 mm	396 mm	506 mm

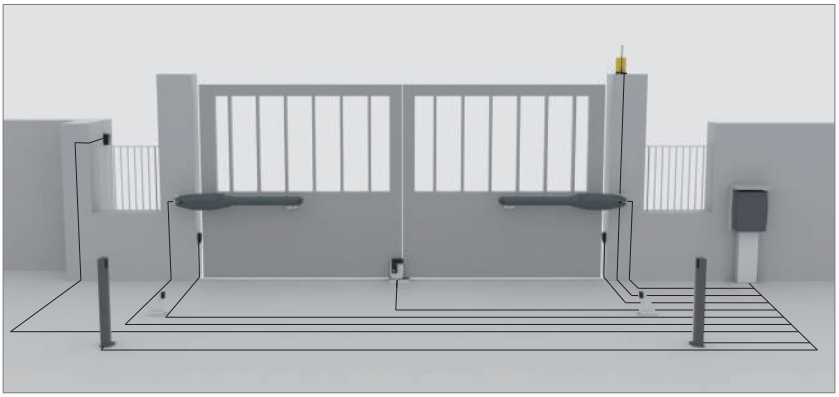

L'impianto rappresentato non comprende i dispositivi di sicurezza (es. bordi sensibili, ecc) che vanno aggiunti in funzione della “analisi dei rischi” specifica di ogni installazione come previsto dalle normative EN 12445-12453.

Facilità di installazione
L'installazione è semplificata grazie alla versatilità delle staffe multi posizione (optional).

Sblocco manuale con chiave personalizzata
Nuovo sblocco veloce e semplice anche per gli utenti meno esperti

GARANZIA 3 ANNI

EN 12445 12453 CONFORME

KIT

KARM2000BI
Kit completo di accessori per cancelli ad ante battenti fino a 3+3 m con 2 attuatori mod. 650ARM2000BI

KARM3000BI
Kit completo di accessori per cancelli ad ante battenti fino a 4+4 m con 2 attuatori mod. 650ARM3000BI

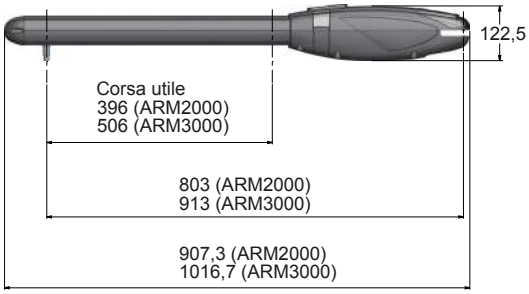

Accessori compresi nel kit:

900OPTIC

750D749MA

300T-KEY in alluminio+ LED TSL

250ANTD

900LAMP4

250K-SLIMRP

C-CRT

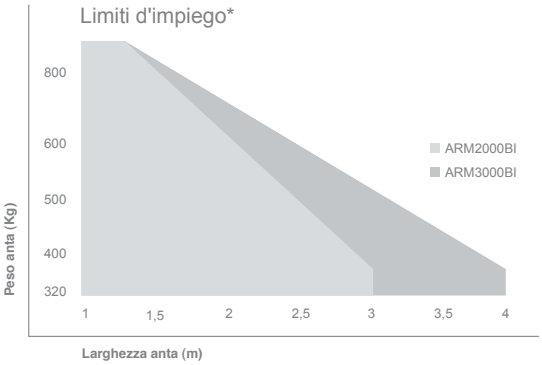

* Si riferiscono ad ante finestrate (con aperture) e non a pannelli completamente chiusi.

Accessori

650ARMKITSTF
Staffe di fissaggio multiposizione

650ARMKITSTI
Staffe di fissaggio inclinabili per cancelli con pendenza

650ARMKITFCR
Finecorsa meccanici regolabili (2 pz.)

650ESV1-2
Elettroserratura verticale (1=SX – 2=DX)

700BAP
Battente a pavimento per anta pesante

700BAP2
Battente laterale a doppia applicazione

750D749MA
Quadro elettrico di comando per 1-2 motori C.C. con encoder, completo di radioricevente 433,92 Mhz rolling code, scheda caricabatteria, contenitore e alimentatore

750D749MA-R
Quadro elettrico di comando per 1-2 motori C.C. con encoder veloci, completo come versione D749MA

250SM126
Scheda di memoria per 126 codici radio

M-030KITKB20
Kit cavetti batteria (20 pz.)

200BATT
Batteria 12 Volt 7,2 Ah con cavo

M-030000CC50
Cavo composto da n. 2 fili da 2,5 mm² + n. 3 fili da 0,50 mm². (conf. da 50 m)

⚠ Utilizzare solo cavo M-030000CC50 o equivalente

Per le quote di installazione vedi pag. 144

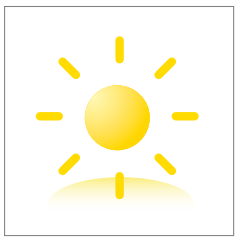

Energia Alternativa
Grazie al kit di alimentazione completo di pannello solare tutte le automazioni in bassa tensione possono essere alimentate a energia solare. Scopri i vantaggi dell'energia solare a pag. 140

Altri accessori:
Telecomandi Pag. 120
Fotocellule Pag. 126
Lampeggianti Pag.129

230 VOLT

ATTUATORE

ARM 2000IS/IF/IFC 3000IFC

Per cancelli ad ante battenti
fino a 4 m per anta
Apertura da 20 a 28 sec.

650ARM2000IS
Attuatore elettromeccanico 230 Volt per anta battente max 3 m.

650ARM2000IF
Attuatore elettromeccanico 230 Volt per anta battente max 3 m con finecorsa elettrico in apertura.

650ARM2000IFC
Attuatore elettromeccanico 230 Volt per anta battente max 3 m con finecorsa elettrico in apertura e chiusura.

650ARM3000IFC
Attuatore elettromeccanico 230 Volt per anta battente max 4 m con finecorsa elettrico in apertura e chiusura.

Caratteristiche:
- uso residenziale
- per anta battente fino a 4 m
- motore a 230 Volt
- condensatore incorporato
- attuatore a spinta "fuori asse"
- staffa di fissaggio multi posizione (optional)

Vantaggi:
- robustezza e silenziosità
grazie alla chiocciola in bronzo
- installazione agevolata
grazie alle connessioni elettriche dall'alto
- sblocco manuale con chiave personalizzata
- maggiore spinta e potenza
- semplicità di installazione

Caratteristiche tecniche	ARM2000IS/IF/IFC	ARM3000IFC
Alimentazione	230 V AC (50 - 60 Hz)	230 V AC (50 - 60 Hz)
Alimentazione motore	230 V AC	230 V AC
Assorbimento	1,5 A	1,5 A
Potenza nominale	280 W	280 W
Tempo di apertura 90°	20 sec.	28 sec.
Ciclo di lavoro	36 %	36 %
Spinta max.	2300 N	2300 N
Temperatura di esercizio	-20° C ÷ +55° C	-20° C ÷ +55° C
Termoprotezione motore	160° C	160° C
Grado di protezione IP	IP 44	IP 44
Corsa utile	396 mm	506 mm

Facilità di installazione
L'installazione è semplificata grazie alla versatilità delle staffe multiforo (optional).

Finecorsa regolabili
I finecorsa elettromeccanici permettono una regolazione personalizzata in ogni contesto anche in assenza delle battute sul cancello

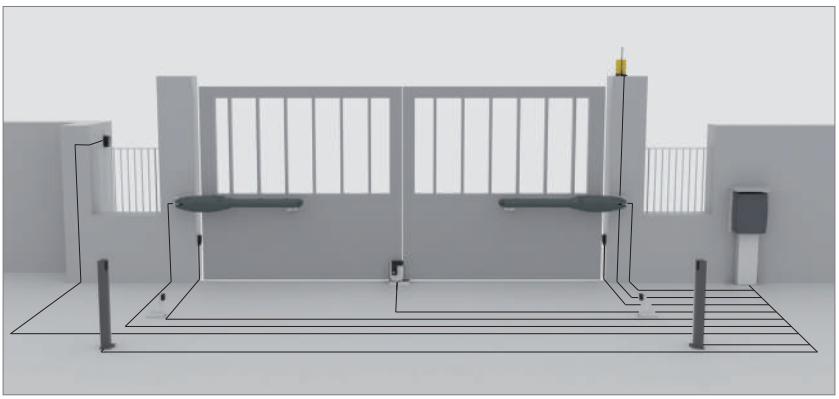

L'impianto rappresentato non comprende i dispositivi di sicurezza (es. bordi sensibili, ecc) che vanno aggiunti in funzione della "analisi dei rischi" specifica di ogni installazione come previsto dalle normative EN 12445-12453.

GARANZIA 3 ANNI

KIT

KARM2000IS
Kit completo di accessori per cancelli ad ante battenti fino a 3+3 m con 2 attuatori mod. 650ARM2000IS

KARM3000IS
Kit completo di accessori per cancelli ad ante battenti fino a 4+4 m con 2 attuatori mod. 650ARM3000IFC

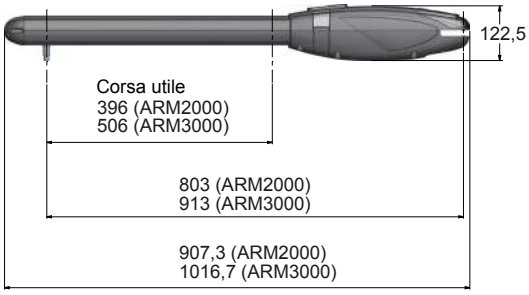

Accessori compresi nel kit:

900OPTIC

750D760M

300T-KEY in alluminio+ LED TSL

250ANTD

900LAMP3

250K-SLIMRP

C-CRT

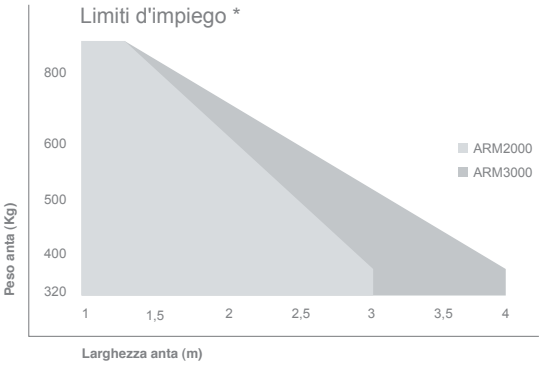

* Si riferiscono ad ante finestrate (con aperture) e non a pannelli completamente chiusi.

Accessori

650ARMKITSTF
Staffe di fissaggio multiposizione

650ARMKITSTI
Staffe di fissaggio inclinabili per cancelli con pendenza

650ARMKITFCR
Finecorsa meccanici regolabili (2 pz.)

750CUP
Cupolina protettiva per quadro di comando

700BAP2
Battente laterale a doppia applicazione

750D760M
Quadro elettrico di comando per 1-2 motori 230 Volt con rallentamento e radio ricevente rolling code bicanale 433,92 MHz incorporata, completo di contenitore

650ESV1-2
Elettroserratura verticale (1=SX – 2=DX)

700BAP
Battente a pavimento per anta pesante

700BAP1
Battente a pavimento per anta piccola

Altri accessori:
Telecomandi Pag. 120
Fotocellule Pag. 126
Lampeggianti Pag.129

Per le quote di installazione vedi pag. 144

12 VOLT

ATTUATORE ARM BI

Per cancelli ad ante battenti
fino a 6 m per anta
Apertura da 9 a 21 sec.

650ARM225BI
Attuatore elettromeccanico con fuoriuscita stelo, in bassa tensione con encoder per anta max 3 m.

650ARM250BI
Attuatore elettromeccanico con fuoriuscita stelo, in bassa tensione con encoder per anta max 4 m.

650ARM250BR
Attuatore elettromeccanico veloce con fuoriuscita stelo, in bassa tensione con encoder per anta max 3 m.

650ARM270BI
Attuatore elettromeccanico con fuoriuscita stelo, in bassa tensione con encoder per anta max 5 m.

650ARM290BI NEW
Attuatore elettromeccanico con fuoriuscita stelo, in bassa tensione con encoder per anta max 6 m. Ideale anche per colonne di grandi dimensioni.

Caratteristiche:
- uso residenziale, condominiale e industriale
- per anta battente fino a 6 m
- motore in bassa tensione C.C.
- tecnologia ad encoder ottico
- attuatore elettromeccanico a spinta “in asse”
- staffa di fissaggio multi posizione (optional)

Vantaggi:
- rilevazione ostacoli e sicurezza antischiacciamento
- rispetta le normative EN 12445-12453
- funziona anche in mancanza di corrente grazie alle batterie opzionali
- velocità di movimento
- rallentamento in apertura e chiusura
- uso intensivo e continuo
- adatto a cancelli di grandi dimensioni
- ideale in presenza di colonne importanti
- installazione agevolata grazie alle connessioni elettriche dall'alto
- autoregolazione della corsa del cancello mediante encoder ottico

Caratteristiche tecniche	ARM225BI/250BI		ARM250BR
Alimentazione	230 V AC (50 - 60 Hz)		230 V AC (50 - 60 Hz)
Alimentazione motore	18 V DC		24 V DC
Assorbimento motore a vuoto	1 A		1,1 A
Potenza nominale	120 W		120 W
Tempo di apertura 90°	12 sec.	12,5 sec.	9 sec.
Ciclo di lavoro	100 %		100 %
Spinta max.	2600 N		2600 N
Temperatura di esercizio	-20° C ÷ +55° C		-20° C ÷ +55° C
Termoprotezione motore	-		-
Grado di protezione IP	IP 44		IP 44
Corsa utile	290 mm	425mm	425 mm

Caratteristiche tecniche	ARM270BI	ARM290BI
Alimentazione	230 V AC (50 - 60 Hz)	230 V AC (50 - 60 Hz)
Alimentazione motore	18 V DC	18 V DC
Assorbimento motore a vuoto	1 A	1 A
Potenza nominale	120 W	120 W
Tempo di apertura 90°	13 sec.	21 sec.*
Ciclo di lavoro	100 %	100 %
Spinta max.	2600 N	2600 N
Temperatura di esercizio	-20° C ÷ +55° C	-20° C ÷ +55° C
Termoprotezione motore	-	-
Grado di protezione IP	IP 44	IP 44
Corsa utile	530 mm	853 mm

*** Regolabile tramite TauProg o TauApp**

Facilità di installazione
L'installazione è semplificata grazie alla versatilità delle staffe multiforo (optional).

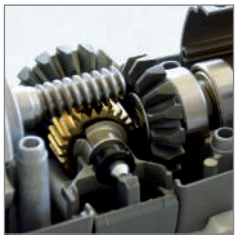

Meccanica in metallo per alte prestazioni
Tutti gli organi di movimento sono realizzati in metallo e bronzo per garantire il massimo della durata.

GARANZIA 3 ANNI

EN 12445 12453 CONFORME

KIT

KARM225BI
Kit completo di accessori per cancelli ad ante battenti fino a 3+3 m con 2 attuatori mod. 650ARM225BI

KARM250BI
Kit completo di accessori per cancelli ad ante battenti fino a 4+4 m con 2 attuatori mod. 650ARM250BI

KARM270BI
Kit completo di accessori per cancelli ad ante battenti fino a 5+5 m con 2 attuatori mod. 650ARM270BI

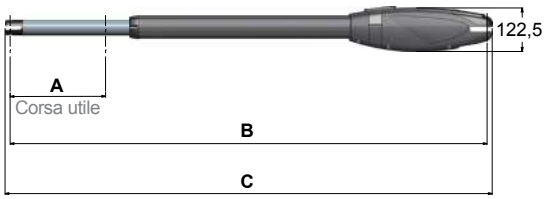

ARM	A	B max	C max
225BI	290	1070	1098
250BI	425	1350	1378
270BI	530	1560	1588
290BI	853	2266	2294

Accessori compresi nel kit:

900OPTIC

750D749MA

300T-KEY in alluminio+ LED TSL

250ANTD

900LAMP4

250K-SLIMRP

C-CRT

Accessori

650ARMKITSTF
Staffe di fissaggio multiposizione

650ARMKITSTI
Staffe di fissaggio inclinabili per cancelli con pendenza

650ARMKITSTFM
Staffe di fissaggio multiposizione maggiorate per ante oltre 4 m

700BAP
Battente a pavimento per anta pesante

650ESV1-2
Elettroserratura verticale (1=SX – 2=DX)

750D749MA
Quadro elettrico di comando per 1-2 motori C.C. con encoder, completo di radioricevente 433,92 Mhz rolling code, scheda caricabatteria, contenitore e alimentatore

750D749MA-R
Quadro elettrico di comando per 1-2 motori C.C. con encoder veloci, completo come versione D749MA

M-030000CC50
Cavo composto da n. 2 fili da 2,5 mm² + n. 3 fili da 0,50 mm². (conf. da 50 m)

200BATT
Batteria 12 Volt 7,2 Ah con cavo

M-030KITKB20
Kit cavetti batteria (20 pz.)

250SM126
Scheda di memoria per 126 codici radio

Limiti d'impiego *

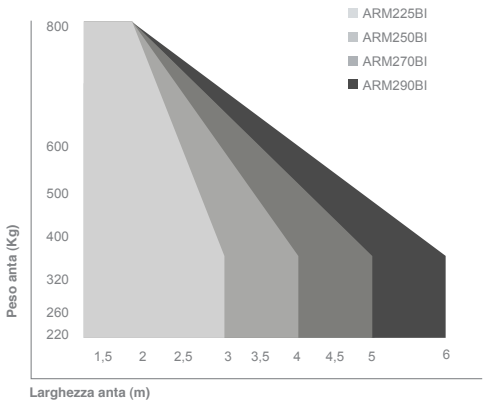

* Si riferiscono ad ante finestrate (con aperture) e non a pannelli completamente chiusi.

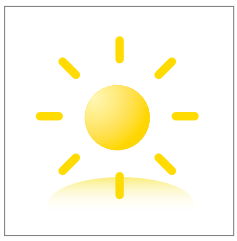

Energia Alternativa
Grazie al kit di alimentazione completo di pannello solare tutte le automazioni in bassa tensione possono essere alimentate a energia solare. Scopri i vantaggi dell'energia solare a pag. 140

Altri accessori:
Telecomandi Pag. 120
Fotocellule Pag. 126
Lampeggianti Pag.129

⚠ Utilizzare solo cavo M-030000CC50 o equivalente

Per le quote di installazione vedi pag. 144

230 VOLT

ATTUATORE

ARM 225I/250I/270I

Per cancelli ad ante battenti
fino a 3 / 4 / 5 m per anta
Apertura da 20 a 34 sec.

650ARM225I
Attuatore elettromeccanico con fuoriuscita stelo, 230 Volt per anta max 3 m.

650ARM250I
Attuatore elettromeccanico con fuoriuscita stelo, 230 Volt per anta max 4 m.

650ARM270I
Attuatore elettromeccanico con fuoriuscita stelo, 230 Volt per anta max 5 m.

Caratteristiche:
- uso residenziale, condominiale e industriale
- per anta battente fino a 5 m
- motore a 230 Volt
- condensatore incorporato
- attuatore a spinta “in asse”
- staffa di fissaggio multi posizione (optional)

Vantaggi:
- installazione agevolata
grazie alle connessioni elettriche dall'alto
- sblocco manuale con chiave personalizzata
- maggiore spinta e potenza
- semplicità di installazione
- adatto a cancelli di grandi dimensioni
- ideale in presenza di colonne importanti

Caratteristiche tecniche	ARM225I	ARM250I	ARM270I
Alimentazione	230 V AC (50 - 60 Hz)	230 V AC (50 - 60 Hz)	230 V AC (50 - 60 Hz)
Alimentazione motore	230 V AC	230 V AC	230 V AC
Assorbimento	1,5 A	1,5 A	1,5 A
Potenza nominale	350 W	350 W	350 W
Tempo di apertura 90°	20 sec.	25 sec.	34 sec.
Ciclo di lavoro	36 %	36 %	36 %
Spinta max.	2300 N	2300 N	2300 N
Temperatura di esercizio	-20° C ÷ +55° C	-20° C ÷ +55° C	-20° C ÷ +55° C
Termoprotezione motore	160° C	160° C	160° C
Grado di protezione IP	IP 44	IP 44	IP 44
Corsa utile	290 mm	425 mm	530 mm

Facilità di installazione
L'installazione è semplificata grazie alla versatilità delle staffe multiforo (optional).

Meccanica in metallo per alte prestazioni
Tutti gli organi di movimento sono realizzati in metallo e bronzo per garantire il massimo della durata.

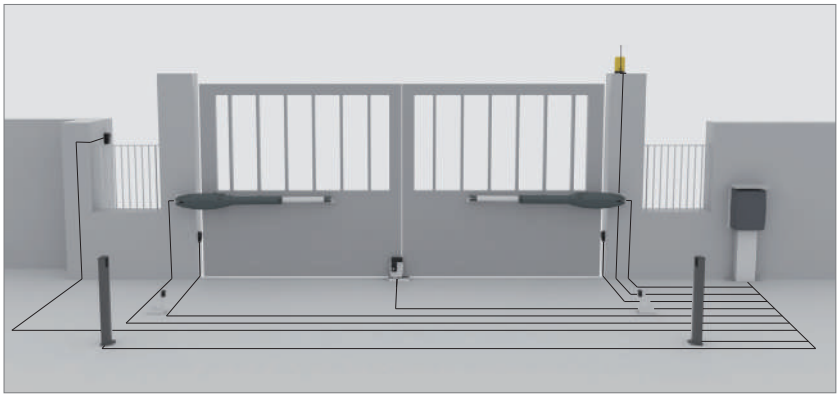

L'impianto rappresentato non comprende i dispositivi di sicurezza (es. bordi sensibili, ecc) che vanno aggiunti in funzione della “analisi dei rischi” specifica di ogni installazione come previsto dalle normative EN 12445-12453.

GARANZIA 3 ANNI

KIT

KARM225I
Kit completo di accessori per cancelli ad ante battenti fino a 3+3 m con 2 attuatori mod. 650ARM225I

KARM250I
Kit completo di accessori per cancelli ad ante battenti fino a 4+4 m con 2 attuatori mod. 650ARM250I

KARM270I
Kit completo di accessori per cancelli ad ante battenti fino a 5+5 m con 2 attuatori mod. 650ARM270I

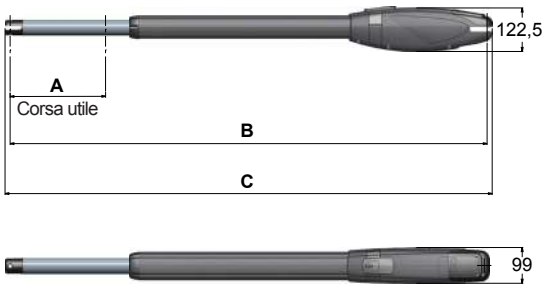

ARM	A	B max	C max
225I	290	1070	1098
250I	425	1350	1378
270I	530	1560	1588

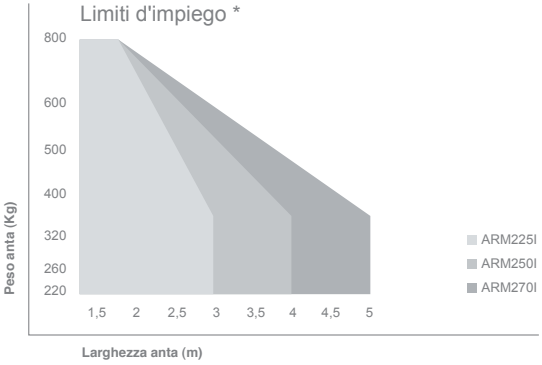

* Si riferiscono ad ante finestrate (con aperture) e non a pannelli completamente chiusi.

Accessori compresi nel kit:

900OPTIC

750D760M

300T-KEY in alluminio+ LED TSL

250ANTD

900LAMP3

250K-SLIMRP

C-CRT

Accessori

650ARMKITSTF
Staffe di fissaggio multiposizione

650ARMKITSTFM
Staffe di fissaggio multiposizione maggiorate per ante oltre 4 m

650ARMKITSTI
Staffe di fissaggio inclinabili per cancelli con pendenza

750CUP
Cupolina protettiva per quadro di comando

700BAP1
Battente a pavimento per anta piccola

750D760M
Quadro elettrico di comando per 1-2 motori 230 Volt con rallentamento e radio ricevente bicanale rolling code 433,92 MHz incorporata, completo di contenitore

650ESV1-2
Elettroserratura verticale (1=SX – 2=DX)

700BAP2
Battente laterale a doppia applicazione

700BAP
Battente a pavimento per anta pesante

Altri accessori:
Telecomandi Pag. 120
Fotocellule Pag. 126
Lampeggianti Pag.129

Per le quote di installazione vedi pag. 144

12 VOLT

MOTORIDUTTORE R18 BENC

Per cancelli ad ante battenti
fino a 1,8 m per anta
Apertura da 9 a 13 sec.

650R18BENC

Motoriduttore a montaggio interrato in bassa tensione con encoder per anta battente max 1,8 m e max 200 Kg (esclusa cassa di fondazione) con **cavo da 2,3 m**.

650R18BENCL

Motoriduttore a montaggio interrato in bassa tensione con encoder per anta battente max 1,8 m e max 200 Kg (esclusa cassa di fondazione) con **cavo da 5 m**.

650R18BENCVEL

Motoriduttore a montaggio interrato versione veloce in bassa tensione per anta pedonale battente max 1,2 m e max 200 kg (esclusa cassa di fondazione) con **cavo da 2,3** m.

Caratteristiche:
- uso residenziale
- per anta battente fino a 1,8 m
- motore in bassa tensione C.C.
- tecnologia ad encoder ottico
- motoriduttore elettromeccanico

Vantaggi:
- motore estremamente compatto
- estetica del cancello inalterata
- apertura dell'anta senza limiti (360°), senza accessori aggiuntivi
- rilevazione ostacoli e sicurezza antischiacciamento
- rispetta le normative EN 12445-12453
- funziona anche in mancanza di corrente grazie alle batterie opzionali
- velocità di movimento
- uso intensivo e continuo
- autoregolazione della corsa del cancello mediante encoder ottico

Caratteristiche tecniche	R18BENC/L	R18BENCVEL
Alimentazione	230 V AC (50 - 60 Hz)	230 V AC (50 - 60 Hz)
Alimentazione motore	18 V DC	18 V DC
Assorbimento motore a vuoto	0,7 A	0,8 A
Potenza nominale	120 W	120 W
Tempo di apertura 90°	13 sec.	9 sec.
Ciclo di lavoro	100 %	100 %
Coppia max.	192 Nm	180 Nm
Temperatura di esercizio	-20° C ÷ +55° C	-20° C ÷ +55° C
Termoprotezione motore	-	-
Grado di protezione IP	IP 67	IP 67

Tenuta stagna
I nuovi anelli di tenuta, di serie su tutti i motori interrati R18, garantiscono un grado di protezione dall'acqua piovana totale e costante nel tempo.

Apertura a 360°
Piccolo e compatto è il motore ideale dove ci sono problemi di spazio

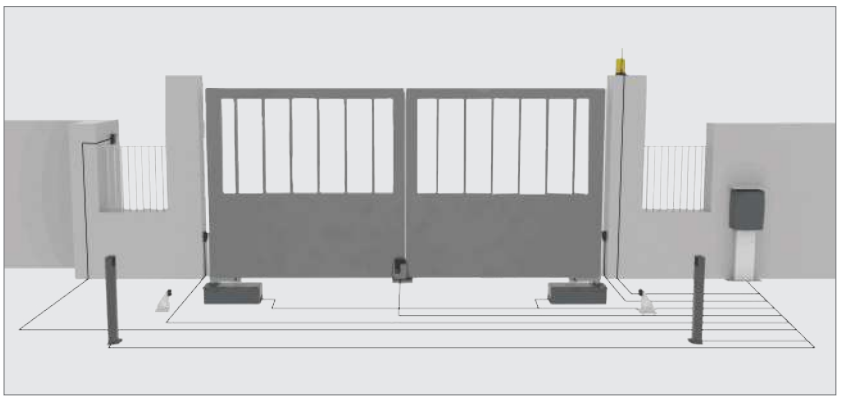

L'impianto rappresentato non comprende i dispositivi di sicurezza (es. bordi sensibili, ecc) che vanno aggiunti in funzione della "analisi dei rischi" specifica di ogni installazione come previsto dalle normative EN 12445-12453.

GARANZIA 3 ANNI

EN 12445 12453 CONFORME

KIT

INSIDEKIT04A

Kit completo di accessori per cancelli ad ante battenti fino a 1,8+1,8 m con 2 motoriduttori interrati mod. 650R18BENC (1 con cavo 2,3 m + 1 con cavo 5 m)

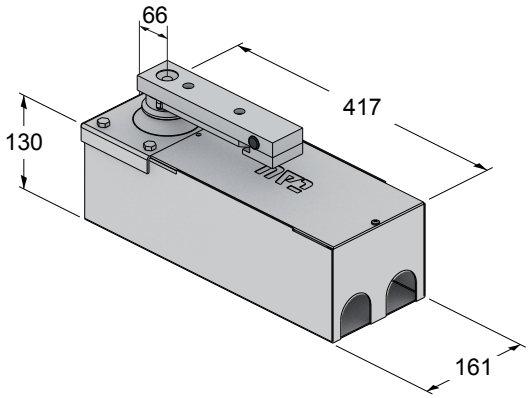

Accessori compresi nel kit (Casse di fondazione non incluse):

900OPTIC

750D749MA

300T-KEY in alluminio+ LED TSL

250ANTD

900LAMP4

250K-SLIMRP

C-CRT

Accessori

700CFR18CT
Cassa di fondazione in cataforesi **completa di dispositivo di sblocco**

700CFR18X
Cassa di fondazione in acciaio inox **completa di dispositivo di sblocco**

700BRC18
Braccio per montaggio fuori asse completo di dispositivo di sblocco

650KITFCR18
Finecorsa meccanico in chiusura per tutti i motoriduttori serie R18

700GS5
Connettore stagno 5 poli per giunzione cavi motori 12 Volt

650ESV1-2
Elettroserratura verticale (1=SX – 2=DX)

750D749MA
Quadro elettrico di comando per 1-2 motori C.C. con encoder, completo di radioricevente 433,92 Mhz rolling code, scheda caricabatteria, contenitore e alimentatore

200BATT
Batteria 12 Volt 7,2 Ah con cavo

M-030KITKB20
Kit cavetti batteria (20 pz.)

M-030000CC50
Cavo composto da n. 2 fili da 2,5 mm² + n. 3 fili da 0,50 mm². (conf. da 50 m)

250SM126
Scheda di memoria per 126 codici radio

250SM254
Scheda di memoria per 254 codici radio

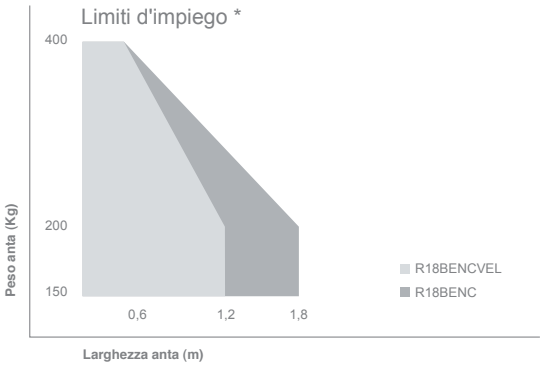

* Si riferiscono ad ante finestrate (con aperture) e non a pannelli completamente chiusi.

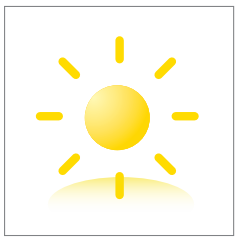

Energia Alternativa
Grazie al kit di alimentazione completo di pannello solare tutte le automazioni in bassa tensione possono essere alimentate a energia solare. Scopri i vantaggi dell'energia solare a pag. 140

Altri accessori:
Telecomandi Pag. 120
Fotocellule Pag. 126
Lampeggianti Pag.129

⚠ Utilizzare solo cavo M-030000CC50 o equivalente

230 VOLT

MOTORIDUTTORE R18

Per cancelli ad ante battenti
fino a 1,8 m per anta
Apertura in 22 sec.

650R18
Motoriduttore a montaggio interrato 230 Volt per anta battente max 1,8 m e max 200 Kg (esclusa cassa di fondazione) con **cavo da 2,3 m**.

650R18L
Motoriduttore a montaggio interrato 230 Volt per anta battente max 1,8 m e max 200 Kg (esclusa cassa di fondazione) con **cavo da 5 m**.

Caratteristiche:
- uso residenziale
- per anta battente fino a 1,8 m
- motore 230 Volt a montaggio interrato
- motoriduttore elettromeccanico

Vantaggi:
- estetica del cancello inalterata
- motore estremamente compatto e dimensioni ridotte
- apertura dell'anta senza limiti (360°), senza accessori aggiuntivi
- sblocco manuale
- maggiore spinta e potenza

Caratteristiche tecniche	R18/L
Alimentazione	230 V AC (50 - 60 Hz)
Alimentazione motore	230 V AC
Assorbimento	1,3 A
Potenza nominale	240 W
Tempo di apertura 90°	22 sec.
Ciclo di lavoro	32 %
Coppia max.	148 Nm
Temperatura di esercizio	-20° C ÷ +55° C
Termoprotezione motore	160° C
Grado di protezione IP	IP 67

Tenuta stagna
I nuovi anelli di tenuta, di serie su tutti i motori interrati R18, garantiscono un grado di protezione dall'acqua piovana totale e costante nel tempo.

Apertura a 360°
Piccolo e compatto è il motore ideale dove ci sono problemi di spazio.

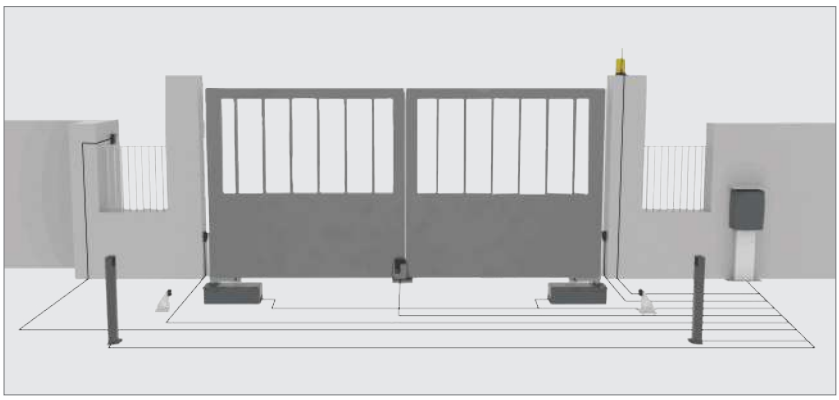

L'impianto rappresentato non comprende i dispositivi di sicurezza (es. bordi sensibili, ecc) che vanno aggiunti in funzione della "analisi dei rischi" specifica di ogni installazione come previsto dalle normative EN 12445-12453.

INSIDEKIT05T

Kit completo di accessori per cancelli ad ante battenti fino a 1,8+1,8 m con 2 motoriduttori interrati mod. 650R18 (1 con cavo 2,3 m + 1 con cavo 5 m)

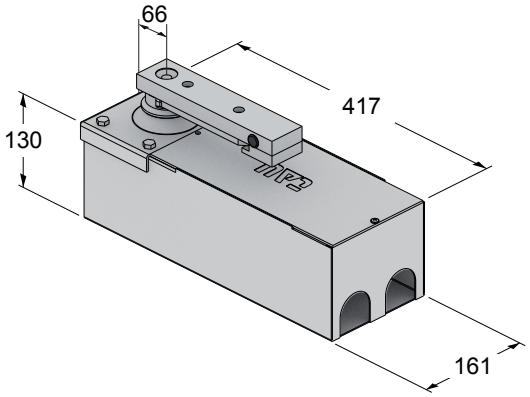

Accessori compresi nel kit (Casse di fondazione non incluse):

900OPTIC

750D760M

300T-KEY in alluminio+ LED TSL

250ANTD

900LAMP3

250K-SLIMRP

C-CRT

Accessori

700CFR18CT
Cassa di fondazione in cataforesi **completa di dispositivo di sblocco**

700CFR18X
Cassa di fondazione in acciaio inox **completa di dispositivo di sblocco**

700BRC18
Braccio per montaggio fuori asse completo di dispositivo di sblocco

650KITFCR18
Finecorsa meccanico in chiusura per tutti i motoriduttori serie R18

700BAP
Battente a pavimento per anta pesante

700BAP2
Battente laterale a doppia applicazione

750D760M
Quadro elettrico di comando per 1-2 motori 230 Volt con rallentamento e radio ricevente rolling code 433,92 MHz incorporata, completo di contenitore

750CUP
Cupolina protettiva per quadro di comando

700GS3
Connettore stagno 3 poli per giunzione cavi motori 230 Volt

650ESV1-2
Elettroserratura verticale (1=SX – 2=DX)

700BAP1
Battente a pavimento per anta piccola

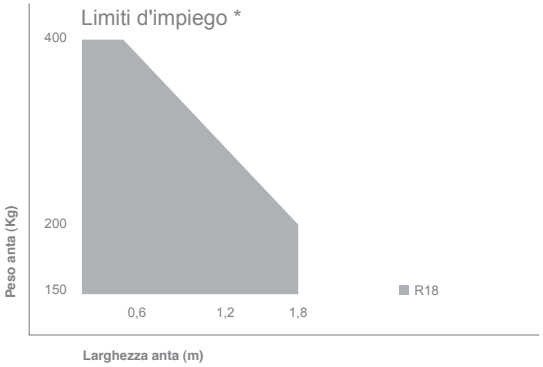

* Si riferiscono ad ante finestrate (con aperture) e non a pannelli completamente chiusi.

Altri accessori:
Telecomandi Pag. 120
Fotocellule Pag. 126
Lampeggianti Pag.129

12 VOLT

MOTORIDUTTORE R40

Per cancelli ad ante battenti
fino a 3,5 m per anta
Apertura da 9 a 13 sec.

650R40
Motoriduttore a montaggio interrato in bassa tensione con encoder per anta battente max 3,5 m, 400 kg. con **cavo da 2,3 m**. Cassa di fondazione esclusa.

650R40L
Motoriduttore a montaggio interrato in bassa tensione con encoder per anta battente max 3,5 m, 400 kg. con **cavo da 9 m**. Cassa di fondazione esclusa

650R40-R
Motoriduttore a montaggio interrato in bassa tensione veloce con encoder per anta battente max 3 m, 300 kg. con **cavo da 2,3 m**. Cassa di fondazione esclusa

650R40L-R
Motoriduttore a montaggio interrato in bassa tensione veloce con encoder per anta battente max 3 m, 300 kg. con **cavo da 9 m**. Cassa di fondazione esclusa

Caratteristiche:
- uso residenziale e condominiale
- per anta battente fino a 3,5 m
- motore in bassa tensione C.C.
- tecnologia ad encoder ottico
- motoriduttore elettromeccanico
- grado di protezione IP67

Vantaggi:
- estetica del cancello inalterata
- apertura dell'anta (180°)
con l'apposito kit (700KIT180C) opzionale
- rilevazione ostacoli e sicurezza antischiacciamento
- rispetta le normative EN 12445-12453
- funziona anche in mancanza di corrente grazie alle batterie opzionali
- uso intensivo e continuo
- elevato grado di protezione dall'acqua piovana
- autoregolazione della corsa del cancello mediante encoder ottico

Caratteristiche tecniche	R40/L	R40/L-R
Alimentazione	230 V AC (50 - 60 Hz)	230 V AC (50 - 60 Hz)
Alimentazione motore	18 V DC	24 V DC
Assorbimento motore a vuoto	1,3 A	1,3 A
Potenza nominale	300 W	300 W
Tempo di apertura 90°	13 sec.	9 sec.
Ciclo di lavoro	100 %	100 %
Coppia max.	458 Nm	458 Nm
Temperatura di esercizio	-20° C ÷ +55° C	-20° C ÷ +55° C
Termoprotezione motore	-	-
Grado di protezione IP	IP 67	IP 67

Tenuta stagna
Garanzia di protezione dall'acqua piovana totale e costante nel tempo.

Inox
La cassa in acciaio inox garantisce il massimo della resistenza dalle corrosioni anche in condizioni estreme.

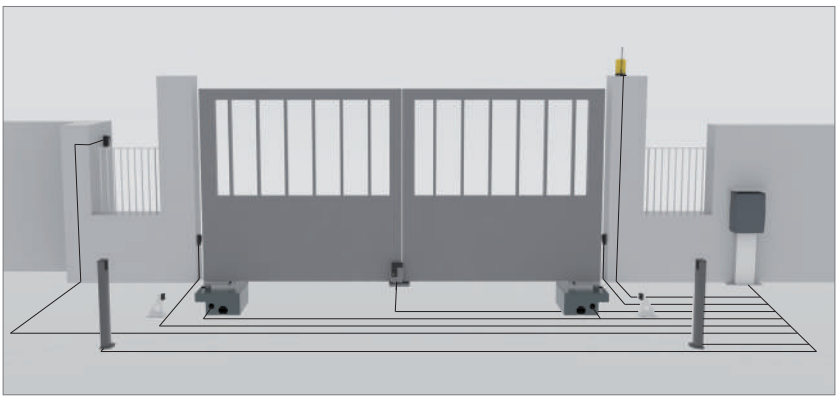

L'impianto rappresentato non comprende i dispositivi di sicurezza (es. bordi sensibili, ecc) che vanno aggiunti in funzione della "analisi dei rischi" specifica di ogni installazione come previsto dalle normative EN 12445-12453.

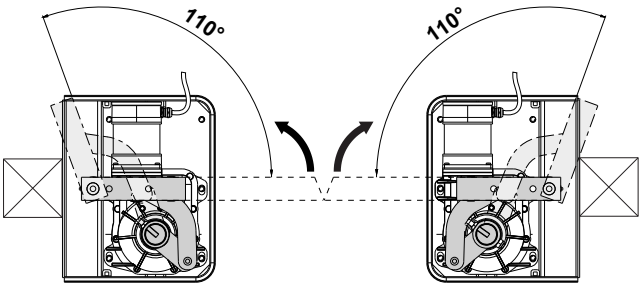

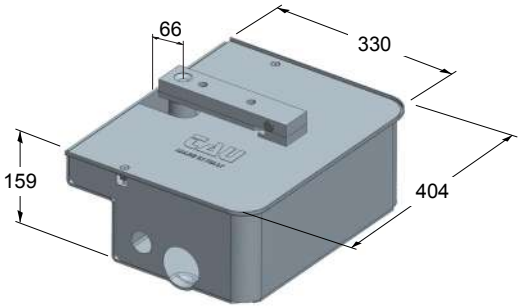

Accessori

700CFCT
Cassa di fondazione in acciaio con trattamento anticorrosivo in cataforesi **completa di dispositivo di sblocco**

700CFC
Cassa di fondazione zincata a caldo **completa di dispositivo di sblocco**

700CFX
Cassa di fondazione in acciaio inox **completa di dispositivo di sblocco**

S-700CFR4060C
Piastrina copriforo inox per copertura cassa di fondazione

700KIT180
Kit per apertura anta fino a 180°

700KITCFR
Leva di trasmissione con fermo anta in apertura

650ESV1-2
Elettroserratura verticale (1=SX – 2=DX)

700GS5
Connettore stagno 5 poli per giunzione cavi motori 12 Volt

750D749MA
Quadro elettrico di comando per 1-2 motori C.C. con encoder, completo di radioricevente 433,92 Mhz rolling code, scheda caricabatteria, contenitore e alimentatore

750D749MA-R
Quadro elettrico di comando per 1-2 motori C.C. con encoder veloci, completo come versione D749MA

200BATT
Batteria 12 Volt 7,2 Ah con cavo

M-030KITKB20
Kit cavetti batteria (20 pz.)

M-030000CC50
Cavo composto da n. 2 fili da 2,5 mm² + n. 3 fili da 0,50 mm². (conf. da 50 m)

250SM126
Scheda di memoria per 126 codici radio

250SM254
Scheda di memoria per 254 codici radio

250SM1022
Scheda di memoria per 1022 codici radio

⚠ Utilizzare solo cavo M-030000CC50 o equivalente

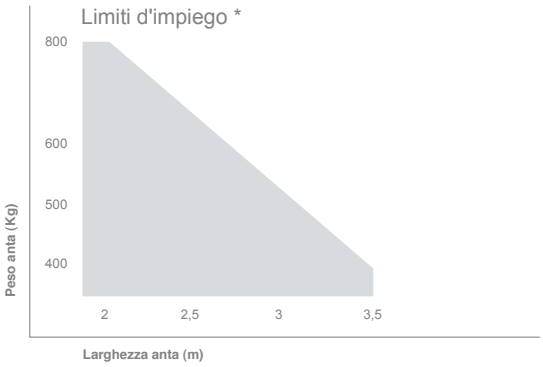

* Si riferiscono ad ante finestrate (con aperture) e non a pannelli completamente chiusi.

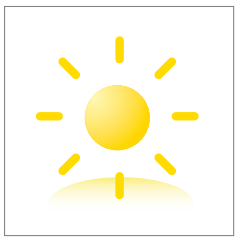

Energia Alternativa
Grazie al kit di alimentazione completo di pannello solare tutte le automazioni in bassa tensione possono essere alimentate a energia solare. Scopri i vantaggi dell'energia solare a pag. 140

Altri accessori:
Telecomandi Pag. 120
Fotocellule Pag. 126
Lampeggianti Pag.129

230 VOLT

MOTORIDUTTORE R30

Per cancelli ad ante battenti
fino a 3,5 m per anta
Apertura in 16,5 sec.

650R30
Motoriduttore a montaggio interrato 230 Volt per anta battente max 3,5 m, 400 kg. **con cavo da 2,3 m**. Cassa di fondazione esclusa.

650R30L
Motoriduttore a montaggio interrato 230 Volt per anta battente max 3,5 m, 400 kg. con **cavo da 9 m**. Cassa di fondazione esclusa.

Caratteristiche:
- uso residenziale
- per anta battente fino a 3,5 m
- motore 230 Volt a montaggio interrato
- motoriduttore elettromeccanico
- grado di protezione IP67

Vantaggi:
- estetica del cancello inalterata
- adatto a cancelli di grandi dimensioni
- sblocco manuale
- maggiore spinta e potenza
- apertura dell'anta (180°)

con l'apposito kit (700KIT180C) opzionale
- elevato grado di protezione dall'acqua piovana

Caratteristiche tecniche	R30/L
Alimentazione	230 V AC (50 - 60 Hz)
Alimentazione motore	230 V AC
Assorbimento	1,4 A
Potenza nominale	260 W
Tempo di apertura 90°	16,5 sec.
Ciclo di lavoro	33 %
Coppia max.	402 Nm
Temperatura di esercizio	-20° C ÷ +55° C
Termoprotezione motore	160° C
Grado di protezione IP	IP 67

Tenuta stagna
Garanzia di protezione dall'acqua piovana totale e costante nel tempo.

Inox
La cassa in acciaio inox garantisce il massimo della resistenza dalle corrosioni anche in condizioni estreme.

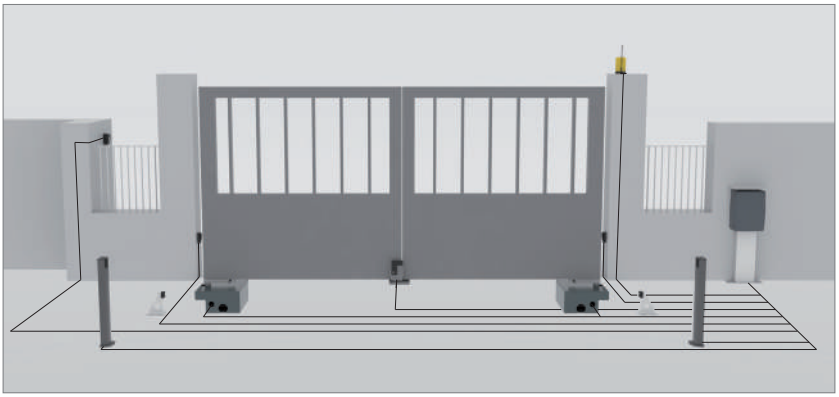

L'impianto rappresentato non comprende i dispositivi di sicurezza (es. bordi sensibili, ecc) che vanno aggiunti in funzione della “analisi dei rischi” specifica di ogni installazione come previsto dalle normative EN 12445-12453.

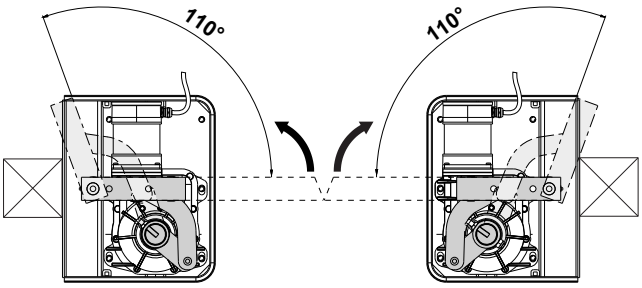

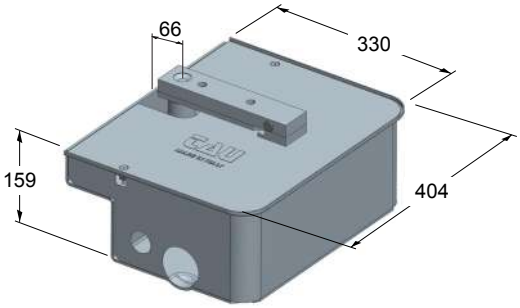

Accessori

700CFCT
Cassa di fondazione in acciaio con trattamento anticorrosivo in cataforesi **completa di dispositivo di sblocco**

700CFC
Cassa di fondazione zincata a caldo **completa di dispositivo di sblocco**

700CFX
Cassa di fondazione in acciaio inox **completa di dispositivo di sblocco**

S-700CFR4060C
Piastrina copriforo inox per copertura cassa di fondazione

700KIT180
Kit per apertura anta fino a 180°

700KITCFR
Leva di trasmissione con fermo anta in apertura

C-TARG
Targhetta in alluminio CE con pellicola adesiva per impianto certificato

750D760M
Quadro elettrico di comando per 1-2 motori 230 Volt con rallentamento e radio ricevente rolling code 433,92 MHz incorporata, completo di contenitore

750CUP
Cupolina protettiva per quadro di comando

700GS3
Connettore stagno 3 poli per giunzione cavi motori 230 Volt

650ESV1-2
Elettroserratura verticale (1=SX – 2=DX)

700BAP
Battente a pavimento per anta pesante

700BAP2
Battente laterale a doppia applicazione

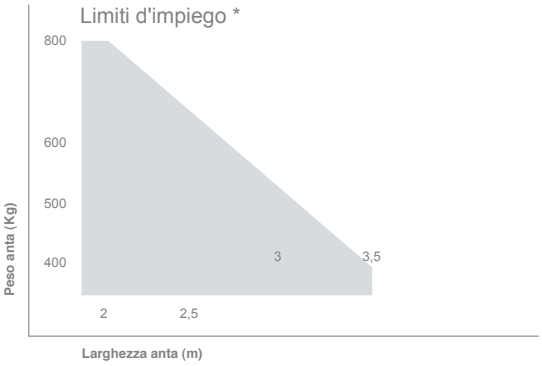

* Si riferiscono ad ante finestrate (con aperture) e non a pannelli completamente chiusi.

Altri accessori:
Telecomandi Pag. 120
Fotocellule Pag. 126
Lampeggianti Pag.129

12 VOLT

MOTORIDUTTORE EASY 12

Per cancelli ad ante battenti
fino a 2,3 m per anta
Apertura da 9 a 13 sec.

650EASY12 DX - 650EASY12 SX

Motoriduttore destro o sinistro in bassa tensione con encoder per anta battente max 2,3 m completo di braccio articolato.

650EASY12QR DX - 650EASY12QR SX

Motoriduttore destro o sinistro in bassa tensione con quadro elettrico di comando incorporato e radio ricevente rolling code, per anta battente max 2,3 m completo di braccio articolato.

650EASY-BR DX - 650EASY-BR SX

Motoriduttore destro o sinistro in bassa tensione veloce con encoder per anta battente max 2,3 m completo di braccio articolato.

650EASY-QBR DX - 650EASY-QBR SX

Motoriduttore destro o sinistro in bassa tensione veloce con quadro elettrico di comando incorporato e radio ricevente rolling code, per anta battente max 2,3 m completo di braccio articolato.

Caratteristiche:
- uso residenziale
- per anta battente fino a 2,3 m
- motore in bassa tensione C.C.
- tecnologia ad encoder ottico
- motoriduttore elettromeccanico

Vantaggi:
- dimensioni compatte
- ideale per applicazioni su pilastri di grandi dimensioni
- rilevazione ostacoli e sicurezza antischiacciamento
- rispetta le normative EN 12445-12453
- funziona anche in mancanza di corrente grazie alle batterie opzionali
- velocità di movimento
- uso intensivo e continuo
- predisposto per sblocco a cavo dall'esterno (art. 650ESE optional)
- autoregolazione della corsa del cancello mediante encoder ottico

Caratteristiche tecniche	EASY12	EASY-BR
Alimentazione	230 V AC (50 - 60 Hz)	230 V AC (50 - 60 Hz)
Alimentazione motore	18 V DC	24 V DC
Assorbimento motore a vuoto	0,5 A	0,5 A
Potenza nominale	120 W	120 W
Tempo di apertura 90°	13 sec.	9 sec.
Ciclo di lavoro	100 %	100 %
Coppia max.	157 Nm	157 Nm
Temperatura di esercizio	-20° C ÷ +55° C	-20° C ÷ +55° C
Termoprotezione motore	-	-
Grado di protezione IP	IP 44	IP 44
Centrale di comando	D749MA	D749MA-R

Sblocco manuale
Sblocco veloce e semplice anche per gli utenti meno esperti. Predisposto per lo sblocco a fune.

Quadro elettrico
Quadro elettrico di comando protetto incorporato al motore completo di radio ricevente.

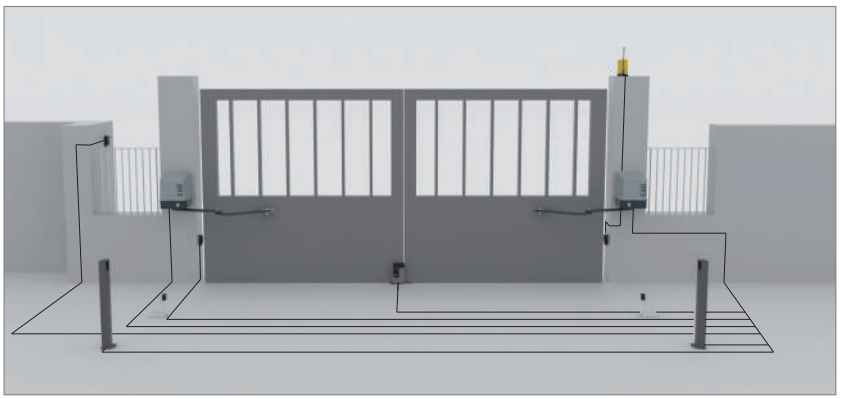

L'impianto rappresentato non comprende i dispositivi di sicurezza (es. bordi sensibili, ecc) che vanno aggiunti in funzione della "analisi dei rischi" specifica di ogni installazione come previsto dalle normative EN 12445-12453.

GARANZIA 3 ANNI

EN 12445 12453 CONFORME

EASYKIT03C

Kit completo di accessori per cancelli ad ante battenti fino a 2,3+2,3 m con 2 motoriduttori mod. 650EASY12 e 650EASY12QR

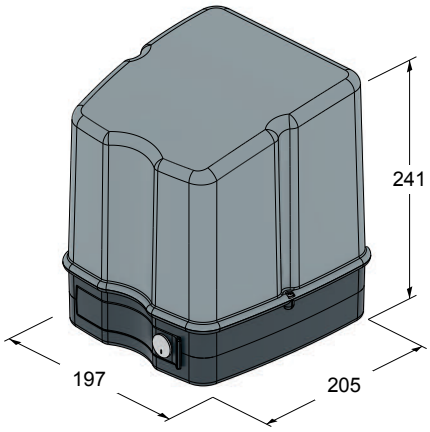

Accessori compresi nel kit:

900OPTIC | 300T-KEY in alluminio+ LED TSL | 250ANTD | 900LAMP4 | 250K-SLIMRP | C-CRT

Accessori

650KITFCEASY
Kit finecorsa meccanico Easy

650ESE
Sblocco manuale esterno con blindino e 4 m di cavo

700BAP2
Battente laterale a doppia applicazione

650ESV1-2
Elettroserratura verticale (1=SX – 2=DX)

650BRCE1
Braccio dritto di trasmissione in acciaio verniciato e guida di scorrimento

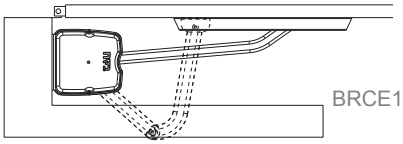

BRCE1

750D749MA
Quadro elettrico di comando per 1-2 motori C.C. con encoder, completo di radioricevente 433,92 Mhz rolling code, scheda caricabatteria, contenitore e alimentatore

750D749MA-R
Quadro elettrico di comando per 1-2 motori C.C. con encoder veloci, completo come versione D749MA

M-030000CC50
Cavo composto da n. 2 fili da 2,5 mm² + n. 3 fili da 0,50 mm². (conf. da 50 mt)

250SM126
Scheda di memoria per 126 codici radio

200KBE
Kit batteria

⚠ Utilizzare solo cavo M-030000CC50 o equivalente

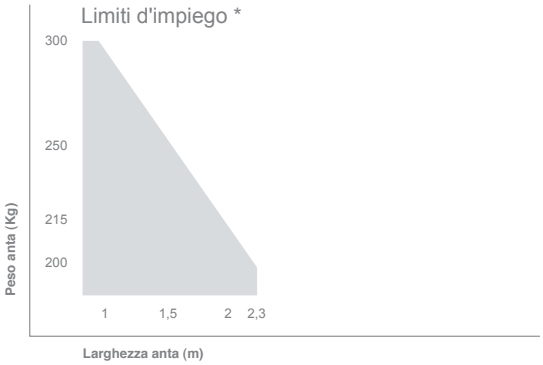

* Si riferiscono ad ante finestrate (con aperture) e non a pannelli completamente chiusi.

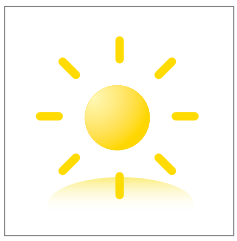

Energia Alternativa
Grazie al kit di alimentazione completo di pannello solare tutte le automazioni in bassa tensione possono essere alimentate a energia solare. Scopri i vantaggi dell'energia solare a pag. 140

Altri accessori:
Telecomandi Pag. 120
Fotocellule Pag. 126
Lampeggianti Pag.129

230 VOLT

MOTORIDUTTORE EASY QR

Per cancelli ad ante battenti
fino a 2,3 m per anta
Apertura in 16 sec.

650EASY DX - 650EASY SX

Motoriduttore destro o sinistro a 230 Volt per anta battente max 2,3 m completo di braccio articolato.

650EASYQR DX - 650EASYQR SX

Motoriduttore destro o sinistro a 230 Volt con quadro elettrico di comando incorporato e radio ricevente rolling code, per anta battente max 2,3 m completo di braccio articolato.

Caratteristiche:
- uso residenziale
- per anta battente fino a 2,3 m
- motore 230 Volt
- quadro elettrico di comando a bordo del motoriduttore
- radio ricevente 433,92 Mhz incorporata
- finecorsa elettrici integrati

Vantaggi:
- dimensioni compatte
- installazione semplice e intuitiva
- ideale per applicazioni su pilastri di grandi dimensioni
- predisposto per sblocco a cavo dall'esterno (art. 650ESE optional)

Caratteristiche tecniche	EASYQR EASY
Alimentazione	230 V AC (50 - 60 Hz)
Alimentazione motore	230 V AC
Assorbimento	1,5 A
Potenza assorbita	275 W
Tempo di apertura 90°	16 sec.
Ciclo di lavoro	32 %
Coppia max.	160 Nm
Temperatura di esercizio	-20° C ÷ +55° C
Termoprotezione motore	150° C
Grado di protezione IP	IP 44

Sblocco manuale
Sblocco veloce e semplice anche per gli utenti meno esperti. Predisposto per sblocco a fune.

Quadro elettrico
Quadro elettrico di comando protetto incorporato al motore completo di radio ricevente.

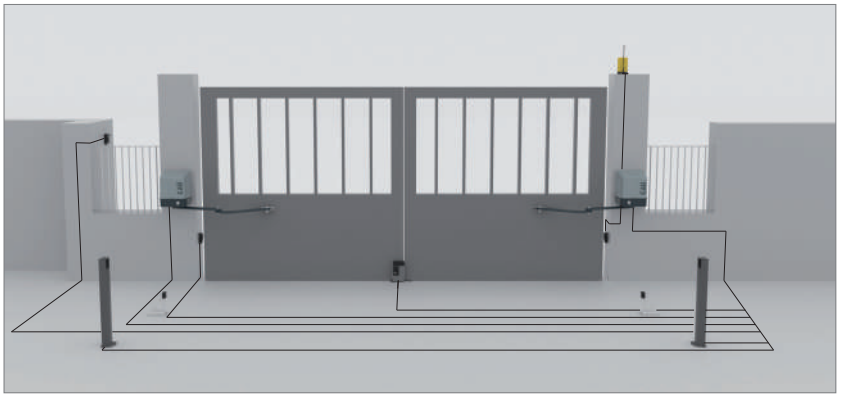

L'impianto rappresentato non comprende i dispositivi di sicurezza (es. bordi sensibili, ecc) che vanno aggiunti in funzione della “analisi dei rischi” specifica di ogni installazione come previsto dalle normative EN 12445-12453.

GARANZIA 3 ANNI

KIT

EASYKIT02T

Kit completo di accessori per cancelli ad ante battenti fino a 2,3+2,3 m con 2 motoriduttori mod. 650EASY e 650EASYQR

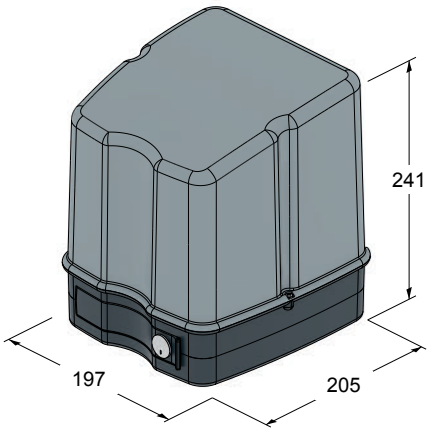

Accessori compresi nel kit:

900OPTIC

300T-KEY in alluminio+ LED TSL

250ANTD

900LAMP3

250K-SLIMRP

C-CRT

Accessori

650KITFCEASY
Kit finecorsa meccanico Easy

650ESE
Sblocco manuale esterno con blindino e 4 m di cavo

700BAP
Battente a pavimento per anta pesante

700BAP2
Battente laterale a doppia applicazione

650BRCE1
Braccio dritto di trasmissione in acciaio verniciato e guida di scorrimento

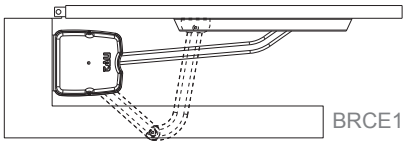

BRCE1

750D760M
Quadro elettrico di comando per 1-2 motori 230 Volt con rallentamento e radio ricevente rolling code 433,92 MHz incorporata, completo di contenitore

650ESV1-2
Elettroserratura verticale (1=SX – 2=DX)

700BAP1
Battente a pavimento per anta piccola

C-TARG
Targhetta in alluminio CE con pellicola adesiva per impianto certificato

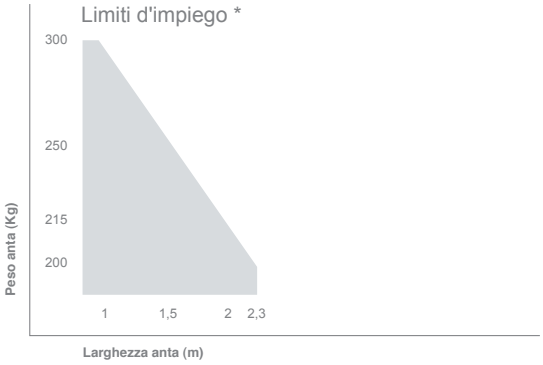

* Si riferiscono ad ante finestrate (con aperture) e non a pannelli completamente chiusi.

Altri accessori:
Telecomandi Pag. 120
Fotocellule Pag. 126
Lampeggianti Pag.129

12 VOLT

MOTORIDUTTORE A BRACCIO ARTICOLATO

ZIP 12

Per cancelli ad ante battenti
fino a 3,5 m per anta
Apertura in 8 sec.

650ZIP12
Motoriduttore in bassa tensione con encoder per anta battente max 3,5 m completo di braccio articolato e staffa di fissaggio.

Caratteristiche:
- uso residenziale e condominiale
- per anta battente fino a 3,5 m
- motore in bassa tensione C.C.
- tecnologia ad encoder ottico
- motoriduttore elettromeccanico

Vantaggi:
- ideale per applicazioni su pilastri di grandi dimensioni
- rilevazione ostacoli e sicurezza antischiacciamento
- rispetta le normative EN 12445-12453
- funziona anche in mancanza di corrente grazie alle batterie opzionali
- velocità di movimento
- uso intensivo e continuo
- autoregolazione della corsa del cancello mediante encoder ottico

Caratteristiche tecniche	ZIP12
Alimentazione	230 V AC (50 - 60 Hz)
Alimentazione motore	18 V DC
Assorbimento motore a vuoto	1 A
Potenza nominale	250 W
Tempo di apertura 90°	8 sec.
Ciclo di lavoro	100 %
Coppia max.	416 Nm
Temperatura di esercizio	-20° C ÷ +55° C
Termoprotezione motore	-
Grado di protezione IP	IP 44

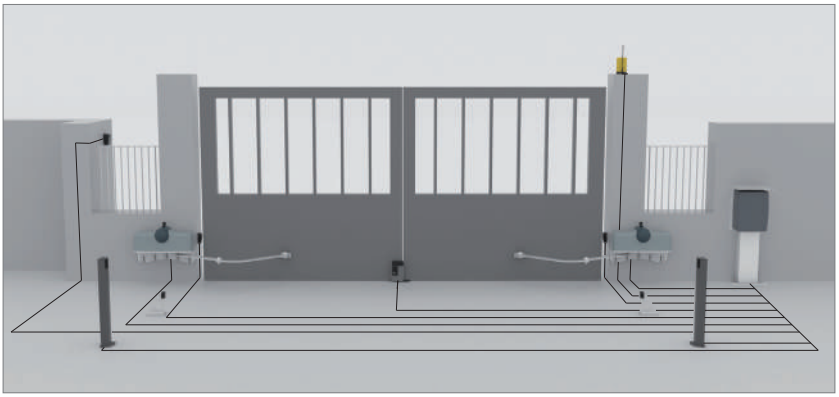

L'impianto rappresentato non comprende i dispositivi di sicurezza (es. bordi sensibili, ecc) che vanno aggiunti in funzione della “analisi dei rischi” specifica di ogni installazione come previsto dalle normative EN 12445-12453.

GARANZIA 3 ANNI

EN 12445 12453 CONFORME

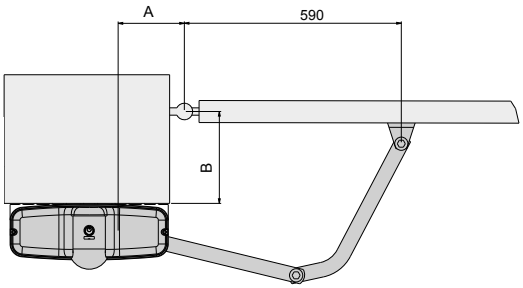

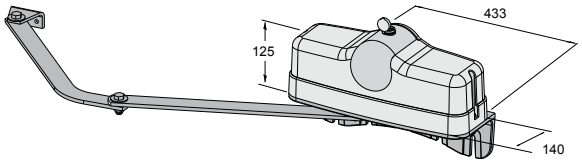

A	B
180	20 - 300
220	250 - 300

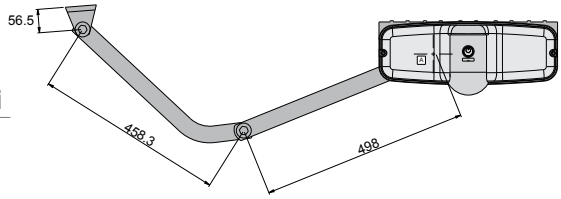

Accessori

700BAP
Battente a pavimento per anta pesante

700BAP2
Battente laterale a doppia applicazione

700BAP1
Battente a pavimento per anta piccola

650ESV1-2
Elettroserratura verticale (1=SX – 2=DX)

700GS5
Connettore stagno 5 poli per giunzione cavi motori 12 Volt

C-TARG
Targhetta in alluminio CE con pellicola adesiva per impianto certificato

650BRCE2
Braccio dritto di trasmissione in acciaio verniciato e guida di scorrimento

750D749MA
Quadro elettrico di comando per 1-2 motori C.C. con encoder, completo di radioricevente 433,92 Mhz rolling code, scheda caricabatteria, contenitore e alimentatore

M-030KITKB20
Kit cavetti batteria (20 pz.)

200BATT
Batteria 12 Volt 7,2 Ah con cavo

M-030000CC50
Cavo composto da n. 2 fili da 2,5 mm² + n. 3 fili da 0,50 mm². (conf. da 50 m)

250SM126
Scheda di memoria per 126 codici radio

250SM254
Scheda di memoria per 254 codici radio

250SM1022
Scheda di memoria per 1022 codici radio

⚠ Utilizzare solo cavo M-030000CC50 o equivalente

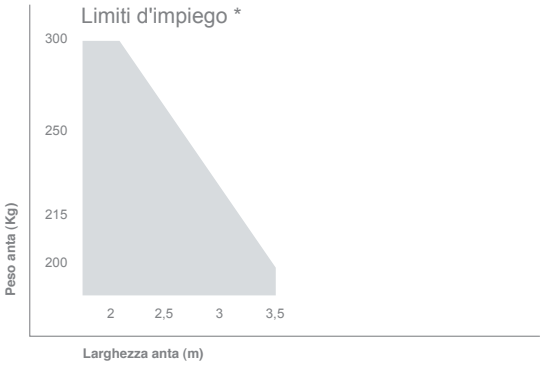

* Si riferiscono ad ante finestrate (con aperture) e non a pannelli completamente chiusi.

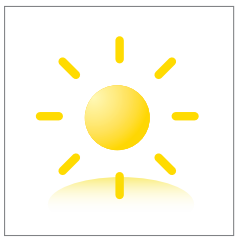

Energia Alternativa
Grazie al kit di alimentazione completo di pannello solare tutte le automazioni in bassa tensione possono essere alimentate a energia solare. Scopri i vantaggi dell'energia solare a pag. 140

Altri accessori:
Telecomandi Pag. 120
Fotocellule Pag. 126
Lampeggianti Pag.129

230 VOLT

MOTORIDUTTORE A BRACCIO ARTICOLATO

ZIP

Per cancelli ad ante battenti
fino a 3,5 m per anta
Apertura in 13 sec.

650ZIP
Motoriduttore a 230 Volt per anta battente max 3,5 m completo di braccio articolato e staffa di fissaggio.

Caratteristiche:
- uso residenziale
- per anta battente fino a 3,5 m
- motore 230 Volt
- motoriduttore elettromeccanico
- finecorsa elettrici integrati

Vantaggi:
- installazione semplice e intuitiva
- ideale per applicazioni su pilastri di grandi dimensioni
- maggiore spinta e potenza

Caratteristiche tecniche	ZIP
Alimentazione	230 V AC (50 - 60 Hz)
Alimentazione motore	230 V AC
Assorbimento	1 A
Potenza nominale	190 W
Tempo di apertura 90°	13 sec.
Ciclo di lavoro	50 %
Coppia max.	334 Nm
Temperatura di esercizio	-20° C ÷ +55° C
Termoprotezione motore	150° C
Grado di protezione IP	IP 44

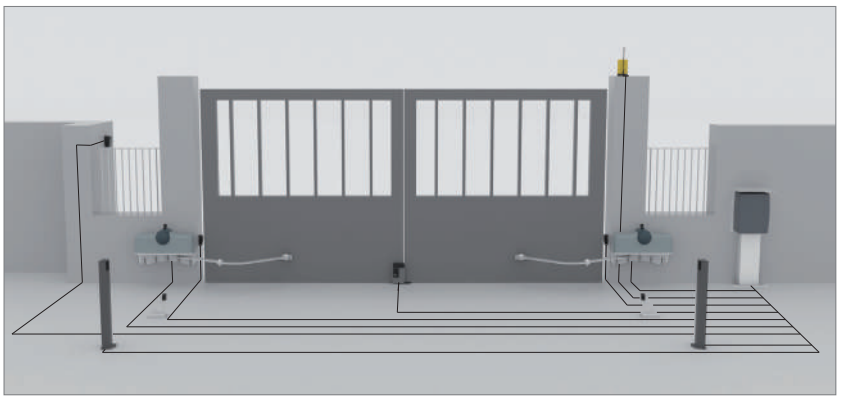

L'impianto rappresentato non comprende i dispositivi di sicurezza (es. bordi sensibili, ecc) che vanno aggiunti in funzione della “analisi dei rischi” specifica di ogni installazione come previsto dalle normative EN 12445-12453.

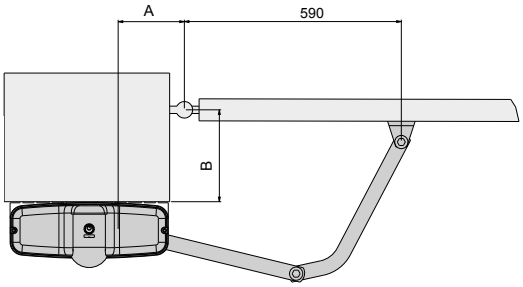

A	B
180	20 - 300
220	250 - 300

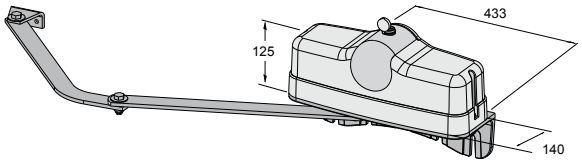

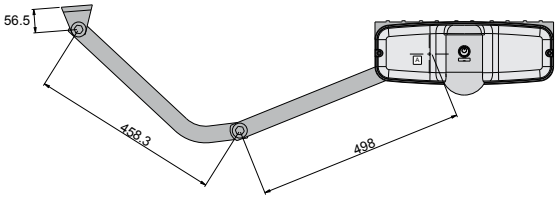

Accessori

700BAP
Battente a pavimento per anta pesante

700BAP2
Battente laterale a doppia applicazione

700BAP1
Battente a pavimento per anta piccola

C-TARG
Targhetta in alluminio CE con pellicola adesiva per impianto certificato

650BRCE2
Braccio dritto di trasmissione in acciaio verniciato e guida di scorrimento

750D760M
Quadro elettrico di comando per 1-2 motori 230 Volt con rallentamento e radio ricevente rolling code 433,92 MHz incorporata, completo di contenitore

750CUP
Cupolina protettiva per quadro di comando

650ESV1-2
Elettroserratura verticale (1=SX – 2=DX)

700GS3
Connettore stagno 3 poli per giunzione cavi motori 230 Volt

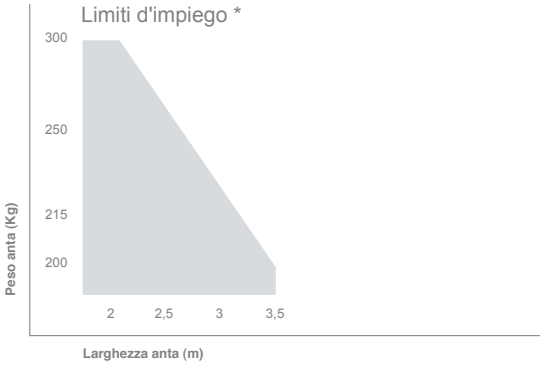

* Si riferiscono ad ante finestrate (con aperture) e non a pannelli completamente chiusi.

Altri accessori:
Telecomandi Pag. 120
Fotocellule Pag. 126
Lampeggianti Pag.129

AC-DC
VOLT

MOTORIDUTTORE A BRACCIO ARTICOLATO

ZIPPO

Per cancelli ad ante battenti
fino a 3 m per anta
Apertura in 7-13 sec.

650ZIPPO
Motoriduttore a 230 Volt per anta battente max 3 m completo di braccio articolato e staffa di fissaggio.

650ZIPPOB
Motoriduttore in bassa tensione per anta battente max 3 m completo di braccio articolato e staffa di fissaggio.

Caratteristiche:
- uso residenziale
- per anta battente fino a 3 m
- motore 12 / 230 Volt
- motoriduttore elettromeccanico
- finecorsa elettrici integrati (ZIPPO)

Vantaggi:
- installazione semplice e intuitiva
- ideale per applicazioni su pilastri di piccole dimensioni
- maggiore spinta e potenza
- tecnologia ad encoder ottico (ZIPPOB)
- motore in bassa tensione C.C. (ZIPPOB)
- rilevazione ostacoli e sicurezza antischiacciamento (ZIPPOB)

Caratteristiche tecniche	ZIPPO	ZIPPOB
Alimentazione	230 V AC (50 - 60 Hz)	230 V AC (50 - 60 Hz)
Alimentazione motore	230 V AC	18 V DC
Assorbimento	1 A	1 A
Potenza nominale	190 W	250w
Tempo di apertura 90°	8-13 sec.	7-11 s
Ciclo di lavoro	50 %	100%
Coppia max.	350 Nm	395 Nm
Temperatura di esercizio	-20° C ÷ +55° C	-20°C +55°C
Termoprotezione motore	150° C	-
Grado di protezione IP	IP 44	IP 44

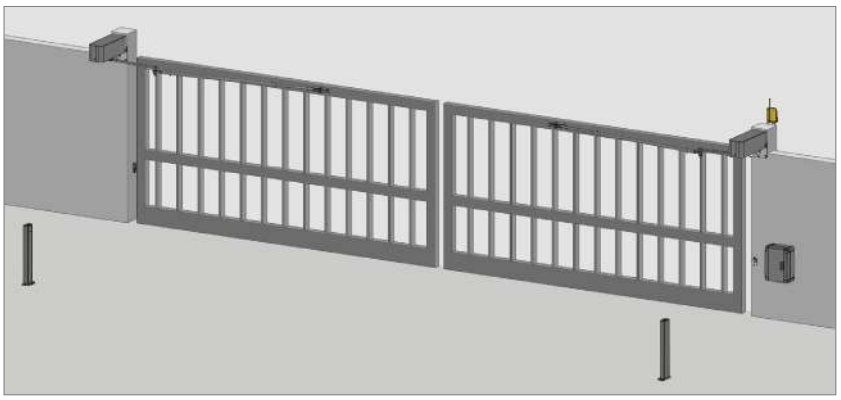

L'impianto rappresentato non comprende i dispositivi di sicurezza (es. bordi sensibili, ecc) che vanno aggiunti in funzione della “analisi dei rischi” specifica di ogni installazione come previsto dalle normative EN 12445-12453.

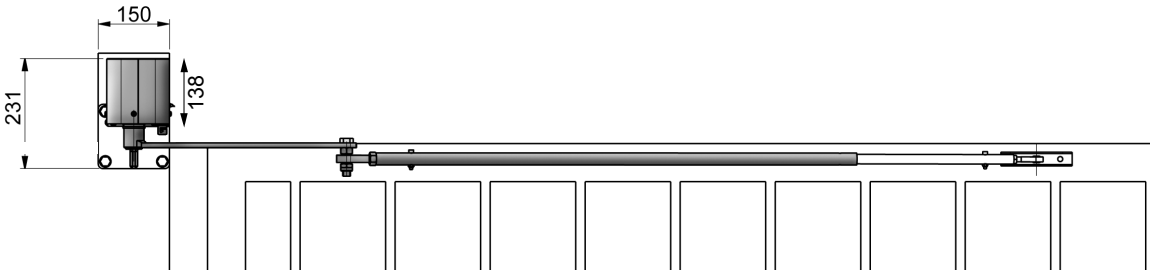

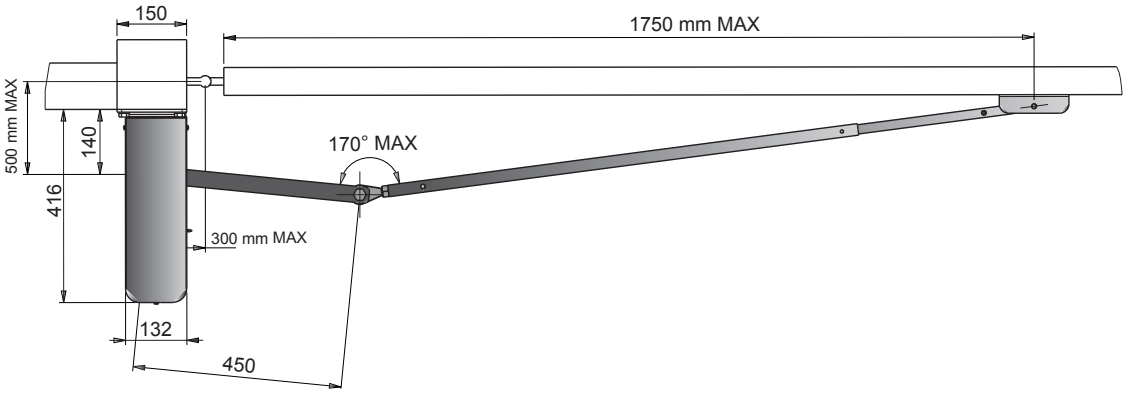

Accessori

700BAP
Battente a pavimento per anta pesante

700BAP2
Battente laterale a doppia applicazione

700BAP1
Battente a pavimento per anta piccola

C-TARG
Targhetta in alluminio CE con pellicola adesiva per impianto certificato

750D760M
Quadro elettrico di comando per 1-2 motori 230 Volt con rallentamento e radio ricevente rolling code 433,92 MHz incorporata, completo di contenitore

750CUP
Cupolina protettiva per quadro di comando

650ESV1-2
Elettroserratura verticale (1=SX – 2=DX)

Altri accessori:
Telecomandi Pag. 120
Fotocellule Pag. 126
Lampeggianti Pag.129

AC-DC
VOLT

MOTORIDUTTORE A BRACCIO ARTICOLATO

ZIPPO XL

Per cancelli ad ante battenti
fino a 4 m per anta.
Apertura in 10-16,5 sec.

650ZIPPOXL
Motoriduttore a 230 V AC per anta battente max 4 m completo di braccio articolato e staffa di fissaggio.

650ZIPPOXLB
Motoriduttore a 18 V DC per anta battente max 4 m completo di braccio articolato e staffa di fissaggio.

650ZIPPOXLBR
Motoriduttore veloce a 24 V DC per anta battente max 4 m completo di braccio articolato e staffa di fissaggio.

Caratteristiche:
- uso residenziale
- per anta battente fino a 4 m
- motore da 12-24-230 Volt
- motoriduttore elettromeccanico
- finecorsa elettrici integrati (ZIPPO XL)

Vantaggi:
- installazione semplice e intuitiva
- ideale per applicazioni su pilastri di grandi dimensioni
- maggiore spinta e potenza
- tecnologia ad encoder ottico (ZIPPO XLB e XLB-R)
- motore in bassa tensione C.C. (ZIPPO XLB e XLB-R)
- rilevazione ostacoli e sicurezza antischiacciamento (ZIPPO XLB e XLB-R)

Caratteristiche tecniche	ZIPPOXL	ZIPPOXLB	ZIPPOXLB-R
Alimentazione	230 V AC (50 - 60 Hz)	230 V AC (50 - 60 Hz)	230 V AC (50 - 60 Hz)
Alimentazione motore	230 V AC	18 V DC	24 V DC
Assorbimento	1,4 A	1,3 A	1,5 A
Potenza nominale	260 W	300 W	300 W
Tempo di apertura 90°	16,5 sec.	16,5 sec.	10 sec.
Ciclo di lavoro	50 %	100 %	100 %
Coppia max.	402 Nm	458 Nm	458 Nm
Temperatura di esercizio	-20° C ÷ +55° C	-20° C ÷ +55° C	-20° C ÷ +55° C
Termoprotezione motore	160° C	160° C	160° C
Grado di protezione IP	IP 44	IP 44	IP 44

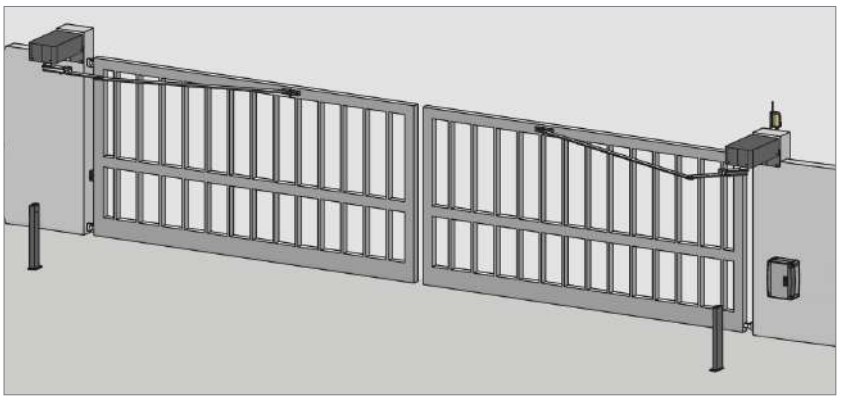

L'impianto rappresentato non comprende i dispositivi di sicurezza (es. bordi sensibili, ecc) che vanno aggiunti in funzione della “analisi dei rischi” specifica di ogni installazione come previsto dalle normative EN 12445-12453.

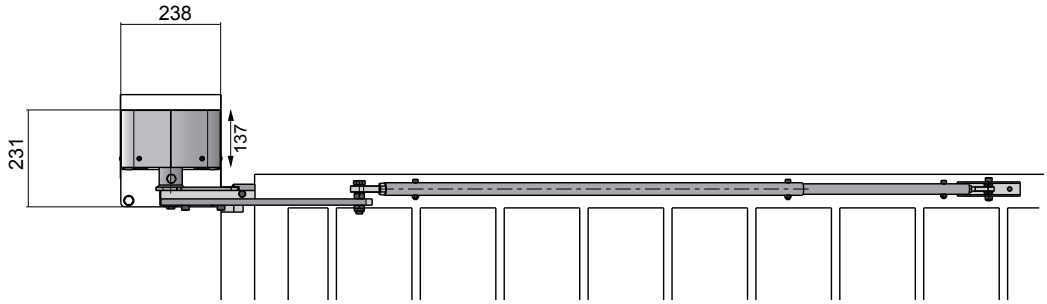

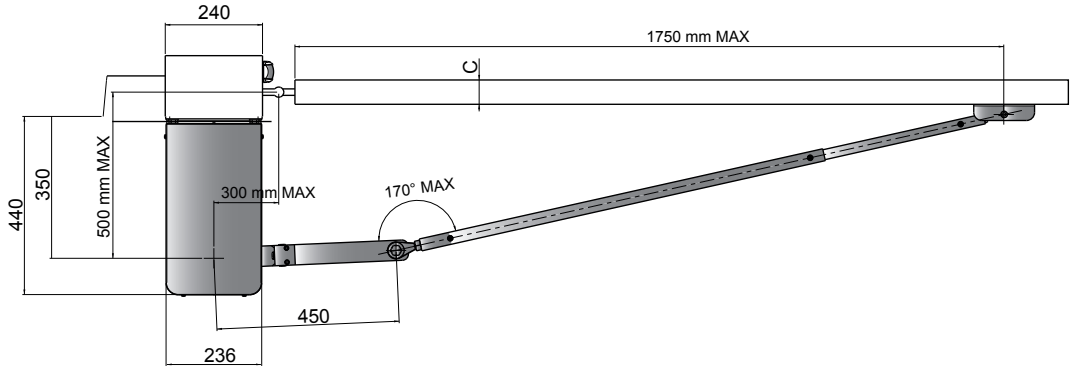

Accessori

700BAP
Battente a pavimento per anta pesante

700BAP2
Battente laterale a doppia applicazione

700BAP1
Battente a pavimento per anta piccola

C-TARG
Targhetta in alluminio CE con pellicola adesiva per impianto certificato

250SM126
Scheda di memoria per 126 codici radio

750D760M
Quadro elettrico di comando per 1-2 motori 230 Volt con rallentamento e radio ricevente rolling code 433,92 MHz incorporata, completo di contenitore

750D749MA
Quadro elettrico di comando per 1-2 motori C.C. con encoder, completo di radioricevente 433,92 Mhz rolling code, scheda caricabatteria, contenitore e alimentatore

750CUP
Cupolina protettiva per quadro di comando

650ESV1-2
Elettroserratura verticale (1=SX – 2=DX)

250SM254
Scheda di memoria per 254 codici radio

250SM1022
Scheda di memoria per 1022 codici radio

Altri accessori:
Telecomandi Pag. 120
Fotocellule Pag. 126
Lampeggianti Pag.129

TAU
>MOVING LIFE

PORTE GARAGE >

Motoriduttore T-Sky
Motoriduttore Spin

MADE IN ITALY

24 VOLT

MOTORIDUTTORE

T-SKY

Per porte sezionali fino a 11 m²
(forza di trazione 650 N)
Velocità 0,20 m/s

Caratteristiche:
- uso residenziale
- forza di trazione 650 N
- motore in bassa tensione 24 Volt
- tecnologia encoder
- quadro di comando e ricevitore incorporato rolling code
- scheda caricabatteria integrata
- sblocco a fune

Vantaggi:
- rilevazione ostacoli e sicurezza antischiacciamento
- rispetta le normative EN 12445-12453
- funziona anche in mancanza di corrente grazie alle batterie opzionali
- uso intensivo e continuo
- possibilità di installazione del gruppo motoriduttore a 90° grazie alla testa orientabile
- centrale elettronica pre-programmata
- esclusivo sistema di apertura “push and flip”
- autoregolazione della corsa del cancello mediante encoder magnetico

Caratteristiche tecniche	T-SKYKITC	T-SKYKITB
Sistema di trazione	catena	cinghia
Alimentazione	230 V AC (50 - 60 Hz)	
Alimentazione motore	24 V DC	
Assorbimento motore a vuoto	1,3 A	
Potenza nominale	250 W	
Velocità max. di manovra	0,20 m/s	
Ciclo di lavoro	100 %	
Coppia max.	10 Nm	
Capacità di sollevamento	65 kg	
Temperatura di esercizio	-20° C ÷ +55° C	
Termoprotezione motore	-	
Grado di protezione IP	IP 40	
Forza di trazione	650 N	
Centrale di comando	K691	

Battery Pack
Grazie al Battery Pack (opzionale) T-SKY apre il garage sempre, anche quando manca l'energia elettrica ad esempio durante un temporale.

Push and Flip
La centrale elettronica è facilmente accessibile grazie all'esclusivo sistema di apertura “push & flip”.

L'impianto rappresentato non comprende i dispositivi di sicurezza (es. bordi sensibili, ecc) che vanno aggiunti in funzione della “analisi dei rischi” specifica di ogni installazione come previsto dalle normative EN 12445-12453.

GARANZIA 3 ANNI

EN 12445 12453 CONFORME

KIT

T-SKYKITB
Kit completo di motoriduttore in bassa tensione (forza di trazione 650 N) per porte sezionali e porte basculanti, con guida di scorrimento a **cinghia** (**pezzo unico da 3 m**) e un radiocomando mod. 250T-4RP

T-SKYKITB3
Kit completo di motoriduttore in bassa tensione (forza di trazione 650 N) per porte sezionali e porte basculanti, con guida di scorrimento a **cinghia** (**in 2 pezzi da 1,5 m**) e un radiocomando mod. 250T-4RP

T-SKYKITC
Kit completo di motoriduttore in bassa tensione (forza di trazione 650 N) per porte sezionali e porte basculanti, con guida di scorrimento a **catena** (**pezzo unico da 3 m**) e un radiocomando mod. 250T-4RP

T-SKYKITC3
Kit completo di motoriduttore in bassa tensione (forza di trazione 650 N) per porte sezionali e porte basculanti, con guida di scorrimento a **catena** (**in 2 pezzi da 1,5 m**) e un radiocomando mod. 250T-4RP

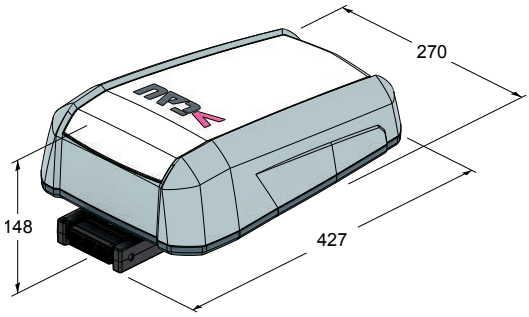

Accessori compresi nei kit:

GUIDA
DI SCORRIMENTO

250T-4RP
Radiocomando quadricanale rolling-code

Accessori

100PROC
Prolunga da 1 m per guida a catena

900OPTIC
Coppia di fotocellule

100PROB
Prolunga da 1 m per guida a cinghia

900LAMP5
Lampeggiante 24 Volt

100BANT
Adattatore per porte basculanti

750BATTSKY
Kit composto da n. 2 batterie da 1,2 Ah e cavo

100BINSUPP
Staffe di fissaggio supplementari

M-030LAMP024LED
Lampada LED 24V

150SE
Sblocco dall'esterno con cordino metallico da abbinare a 100BANT

150SETSKY
Sblocco esterno con nottolino a chiave e cavo in acciaio

150AETSKY
Sistema antieffrazione

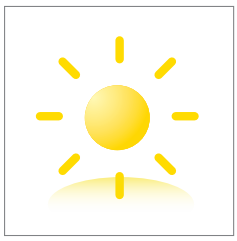

Energia Alternativa
Grazie al kit di alimentazione completo di pannello solare tutte le automazioni in bassa tensione possono essere alimentate a energia solare. Scopri i vantaggi dell'energia solare a pag. 140

Altri accessori:
Telecomandi Pag. 120
Fotocellule Pag. 126
Lampeggianti Pag.129

24 VOLT

MOTORIDUTTORE

T-SKY 1

Per porte sezionali fino a 16 m²
(forza di trazione 1000 N)
Velocità 0,20 m/s

Caratteristiche:
- uso residenziale
- forza di trazione 1000 N
- motore in bassa tensione 24 Volt
- tecnologia encoder
- quadro di comando e ricevitore incorporato rolling code
- scheda caricabatteria integrata
- sblocco a fune

Vantaggi:
- maggiore forza di trazione
- adatto a porte di grandi dimensioni
- uso intensivo e continuo
- rispetta le normative EN 12445-12453
- possibilità di installazione del gruppo motoriduttore a 90° grazie alla testa orientabile
- centrale elettronica pre-programmata
- esclusivo sistema di apertura “push and flip”
- autoregolazione della corsa del cancello mediante encoder magnetico

Caratteristiche tecniche	T-SKYKIT1C	T-SKYKIT1B
Sistema di trazione	catena	cinghia
Alimentazione	230 V AC (50 - 60 Hz)	
Alimentazione motore	24 V DC	
Assorbimento motore a vuoto	1,5 A	
Potenza nominale	300 W	
Velocità max. di manovra	0,20 m/s	
Ciclo di lavoro	100 %	
Coppia max.	12 Nm	
Capacità di sollevamento	100 kg	
Temperatura di esercizio	-20° C ÷ +55° C	
Termoprotezione motore	-	
Grado di protezione IP	IP 40	
Forza di trazione	1000 N	
Centrale di comando	K691	

Possibilità di installazione a 90°
Per supplire a carenze di spazio il motore può essere installato girato di 90° (a destra o sinistra) rispetto al binario

Sblocco ottimizzato
In caso di mancanza di energia, il nuovo sistema di sblocco è di semplice utilizzo e permette il riaggancio del portone in ogni posizione.

L'impianto rappresentato non comprende i dispositivi di sicurezza (es. bordi sensibili, ecc) che vanno aggiunti in funzione della “analisi dei rischi” specifica di ogni installazione come previsto dalle normative EN 12445-12453.

GARANZIA 3 ANNI

KIT

T-SKYKIT1B
Kit completo di motoriduttore in bassa tensione (forza di trazione 1000 N) per porte sezionali e porte basculanti, con guida di scorrimento a **cinghia** (**pezzo unico da 3 m**) e un radiocomando mod. 250T-4RP

T-SKYKIT1B3
Kit completo di motoriduttore in bassa tensione (forza di trazione 1000 N) per porte sezionali e porte basculanti, con guida di scorrimento a **cinghia** (**in 2 pezzi da 1,5 m**) e un radiocomando mod. 250T-4RP

T-SKYKIT1C
Kit completo di motoriduttore in bassa tensione (forza di trazione 1000 N) per porte sezionali e porte basculanti, con guida di scorrimento a **catena** (**pezzo unico da 3 m**) e un radiocomando mod. 250T-4RP

T-SKYKIT1C3
Kit completo di motoriduttore in bassa tensione (forza di trazione 1000 N) per porte sezionali e porte basculanti, con guida di scorrimento a **catena** (**in 2 pezzi da 1,5 m**) e un radiocomando mod. 250T-4RP

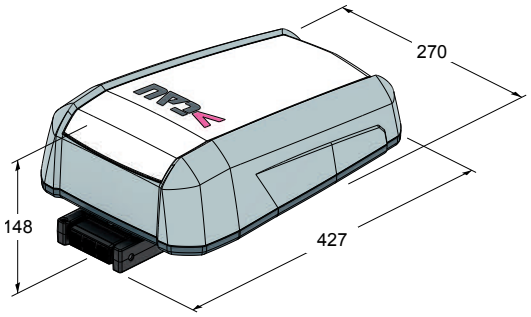

Accessori compresi nei kit:

GUIDA
DI SCORRIMENTO

250T-4RP
Radiocomando quadricanale rolling-code

Accessori

100PROC
Prolunga da 1 m per guida a catena

900OPTIC
Coppia di fotocellule

100PROB
Prolunga da 1 m per guida a cinghia

900LAMP5
Lampeggiante 24 Volt

150SE
Sblocco dall'esterno con cordino metallico da abbinare a P-100BANT

750BATTSKY
Kit composto da n. 2 batterie da 1,2 Ah e cavo

100BANT
Adattatore per porte basculanti

M-030LAMP024LED
Lampada LED 24V

100BINSUPP
Staffe di fissaggio supplementari

150SETSKY
Sblocco esterno con nottolino a chiave e cavo in acciaio

150AETSKY
Sistema antieffrazione

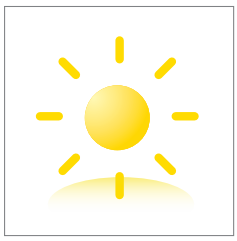

Energia Alternativa
Grazie al kit di alimentazione completo di pannello solare tutte le automazioni in bassa tensione possono essere alimentate a energia solare. Scopri i vantaggi dell'energia solare a pag. 140

Altri accessori:
Telecomandi Pag. 120
Fotocellule Pag. 126
Lampeggianti Pag.129

12 VOLT

MOTORIDUTTORE SPIN 12

Per porte basculanti fino a 10/16 m²
Apertura in 11 sec.

100SPIN12QR
Motoriduttore in bassa tensione con encoder e quadro elettrico di comando incorporato con radio ricevente rolling code 433,92 Mhz bicanale.

100SPIN12
Motoriduttore in bassa tensione con encoder.

Caratteristiche:
- uso residenziale e condominiale
- motore in bassa tensione C.C.
- tecnologia encoder
- quadro elettrico e ricevitore incorporato
- sblocco manuale
- luce di cortesia temporizzata
- mod. SPIN12QR con pulsanti apre/chiude incorporati

Vantaggi:
- rilevazione ostacoli e sicurezza antischiacciamento
- rispetta le normative EN 12445-12453
- funziona anche in mancanza di corrente grazie alle batterie opzionali
- uso intensivo e continuo
- rallentamento nelle fasi di prearresto eliminando impatti rumorosi
- velocità di movimento
- motore autobloccante
- altezza ridotta per uno sfruttamento migliore della luce del vano passaggio
- autoregolazione della corsa della porta mediante encoder ottico

Caratteristiche tecniche	SPIN12 SPIN12QR
Alimentazione	230 V AC (50 - 60 Hz)
Alimentazione motore	18 V DC
Assorbimento motore a vuoto	0,9 A
Potenza nominale	200 W
Tempo di apertura 90°	11 sec.
Ciclo di lavoro	100 %
Coppia max.	295 Nm
Temperatura di esercizio	-20° C ÷ +55° C
Termoprotezione motore	-
Grado di protezione IP	IP 40
Superficie max. della porta	10 m² con un motore - 16 m² con due motori
Centrale di comando	K996M

Praticità d'uso
Il motore con centrale a bordo è dotato di due pratici tasti per l'azionamento automatico dall'interno e di una pratica luce di cortesia temporizzata.

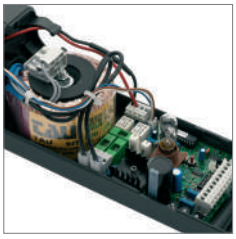

Facilità di installazione
Il quadro elettrico a bordo del motore rende l'installazione veloce e sicura, eliminando inoltre antiestetiche canalette di collegamento.

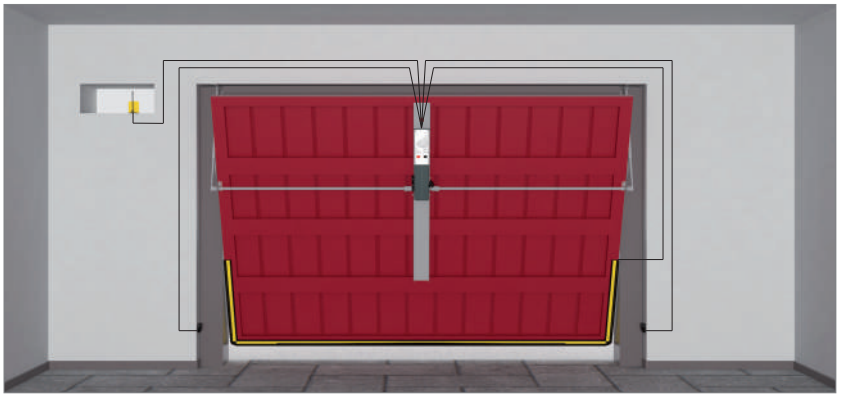

L'impianto rappresentato non comprende i dispositivi di sicurezza (es. bordi sensibili, ecc) che vanno aggiunti in funzione della "analisi dei rischi" specifica di ogni installazione come previsto dalle normative EN 12445-12453.

GARANZIA 3 ANNI

EN 12445 12453 CONFORME

Accessori

150KITB1SP1
Kit di montaggio centrale per installazione facilitata senza saldature

150KITB1S
Kit per montaggio centrale composto da: 1 L16S, 2 BD, 2 T1

150KITB1D1S
Kit di montaggio laterale (2 L16S + 2BDL1 boccola alta)

150SESP
Sblocco esterno con cavo da applicare alla maniglia per un motore. Per automazioni con 2 motori, servono 2 maniglie e 2 sblocchi

150SESPIN
Sblocco esterno con nottolino a chiave

150KITBDL1
Kit composto da n. 2 bracci dritti telescopici laterali con boccola alta e staffa da avvitare

150KITBD
Kit composto da n. 2 bracci dritti telescopici con supporto e staffa da avvitare

150T1
Tubo 1" con boccola
L = mm 1500

150T2
Tubo 1" con boccola
L = mm 2000

150L16S
Longherone 1600 mm

150L25S
Longherone 2500 mm

150KITBCL1
Kit composto da n. 2 bracci curvi telescopici laterali con boccola alta

150KITBC
Kit composto da n. 2 bracci curvi telescopici con supporto e staffa da avvitare

150KITCPB
Kit composto da n. 6 contrappesi (1,7 kg cad.)

200K996M
Quadro elettrico per 1-2 motori C.C. con rallentamento e radio ricevente incorporata, completo di contenitore

200BATT
Batteria 12 Volt 7,2 Ah con cavo

750SCB12C
Scheda carica batteria con connettore

M-030Z15G000
Microinterruttore per porta pedonale

900KICM120
Bordo sensibile anticesoiamento da 1,20 m

900KICM180
Bordo sensibile anticesoiamento da 1,80 m

900KONT120
Bordo sensibile anticesoiamento controllato 8,2K Ω da 1,20 m

900KONT180
Bordo sensibile anticesoiamento controllato 8,2K Ω da 1,80 m

Energia Alternativa
Grazie al kit di alimentazione completo di pannello solare tutte le automazioni in bassa tensione possono essere alimentate a energia solare. Scopri i vantaggi dell'energia solare a pag. 140

Altri accessori:
Telecomandi Pag. 120
Fotocellule Pag. 126
Lampeggianti Pag.129

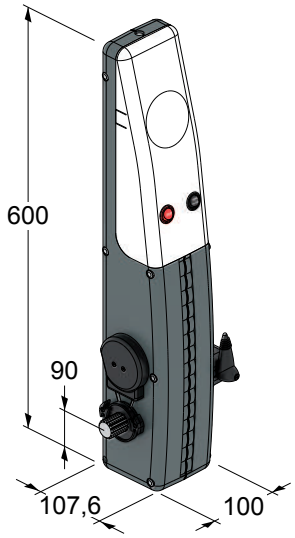

[INGOMBRI RIDOTTISSIMI]

230 VOLT

MOTORIDUTTORE

SPIN QRE/F

Per porte basculanti fino a 10/16 m²
Apertura in 21 sec.

100SPINQRE
Motoriduttore 230 Volt con finecorsa e encoder, quadro elettrico di comando incorporato con radio ricevente rolling code 433,92 MHz bicanale.

100SPINF
Motoriduttore 230 Volt con finecorsa.

Caratteristiche:
- uso residenziale
- motore elettromeccanico 230 Volt
- finecorsa incorporato
- quadro elettrico e ricevitore incorporato
- sblocco manuale
- luce di cortesia temporizzata
- mod. SPINQRF con pulsanti apre/chiude incorporati

Vantaggi:
- uso semi-intensivo
- rispetta le normative EN 12445-12453
- maggiore forza e potenza
- encoder per la rilevazione ostacoli
- motore autobloccante
- altezza ridotta per uno sfruttamento migliore della luce del vano passaggio

Caratteristiche tecniche	SPINF SPINQRE
Alimentazione	230 V AC (50 - 60 Hz)
Alimentazione motore	230 V AC
Assorbimento	2 A
Potenza nominale	370 W
Tempo di apertura 90°	21 sec.
Ciclo di lavoro	30 %
Coppia max.	490 Nm
Temperatura di esercizio	-20° C ÷ +55° C
Termoprotezione motore	150° C
Grado di protezione IP	IP 40
Superficie max. della porta	10 m² con un motore - 16 m² con due motori
Centrale di comando	K892M

Praticità d'uso
Il motore con centrale a bordo è dotato di due pratici tasti per l'azionamento automatico dall'interno e di una pratica luce di cortesia temporizzata.

Sblocco manuale
Lo sblocco manuale è semplice e intuitivo. Per i garage senza altra via di uscita si consiglia l'installazione dello sblocco esterno (150SESP).

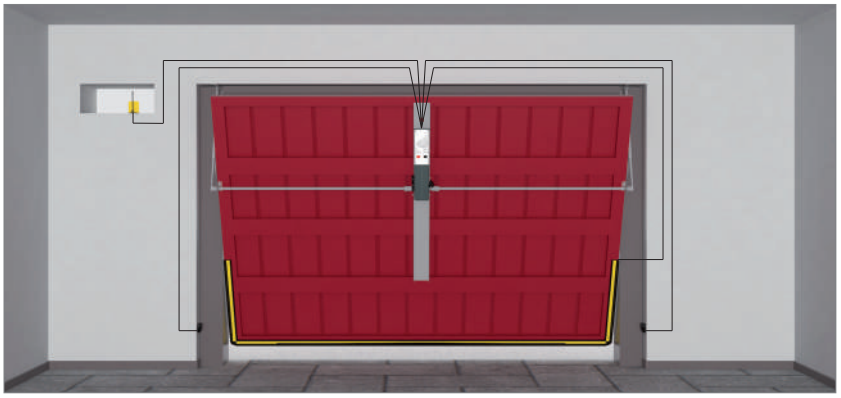

L'impianto rappresentato non comprende i dispositivi di sicurezza (es. bordi sensibili, ecc) che vanno aggiunti in funzione della “analisi dei rischi” specifica di ogni installazione come previsto dalle normative EN 12445-12453.

GARANZIA 3 ANNI

Accessori

150KITB1SP1
Kit di montaggio centrale per installazione facilitata senza saldature

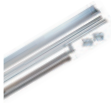

150KITB1S
Kit per montaggio centrale composto da: 1 L16S, 2 BD, 2 T1

150KITB1D1S
Kit di montaggio laterale (2 L16S + 2BDL1 boccola alta)

150SESP
Sblocco esterno con cavo da applicare alla maniglia per un motore. Per automazioni con 2 motori, servono 2 maniglie e 2 sblocchi

150SESPIN
Sblocco esterno con nottolino a chiave

150KITBDL1
Kit composto da n. 2 bracci dritti telescopici laterali con boccola alta e staffa da avvitare

150KITBD
Kit composto da n. 2 bracci dritti telescopici con supporto e staffa da avvitare

150T1
Tubo 1" con boccola
L = mm 1500

150T2
Tubo 1" con boccola
L = mm 2000

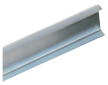

150L16S
Longherone 1600 mm

150KITBCL1
Kit composto da n. 2 bracci curvi telescopici laterali con boccola alta

150KITBC
Kit composto da n. 2 bracci curvi telescopici con supporto e staffa da avvitare

150KITCPB
Kit composto da n. 6 contrappesi (1,7 kg cad.)

200K892M
Quadro elettrico per 1-2 motori 230 Volt con rallentamento e radio ricevente incorporata, completo di contenitore

M-030Z15G000
Microinterruttore per porta pedonale

900KICM120
Bordo sensibile anticesoiamento da 1,20 m

900KICM180
Bordo sensibile anticesoiamento da 1,80 m

900KONT120
Bordo sensibile anticesoiamento controllato 8,2K Ω da 1,20 m

900KONT180
Bordo sensibile anticesoiamento controllato 8,2K Ω da 1,80 m

C-TARG
Targhetta in alluminio CE con pellicola adesiva per impianto certificato

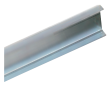

150L25S
Longherone 2500 mm

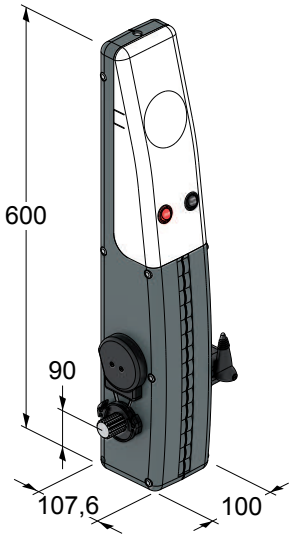

INGOMBRI RIDOTTISSIMI

Altri accessori:
Telecomandi Pag. 120
Fotocellule Pag. 126
Lampeggianti Pag.129

SCANI

TAU
>MOVING LIFE

PORTONI USO INDUSTRIALE >

Motoriduttore BIUNO-BT
Motoriduttore BIUNO
Motoriduttore INDY
Motoriduttore F10 / F15

MADE IN ITALY

12 VOLT

MOTORIDUTTORE

BIUNO-BT

Per portoni ad anta a battente e a libro.
Apertura da 11 a 16 sec.

650BIUNO-BT Dx/Sx
Motoriduttore irreversibile per ante a battente o a libro in bassa tensione con encoder, completo di staffa di fissaggio al portone (braccio escluso).

650BIUNO-BTR Dx/Sx
Motoriduttore irreversibile per ante a battente o a libro in bassa tensione veloce con encoder, completo di staffa di fissaggio al portone (braccio escluso).

Caratteristiche:
- uso industriale
- motore in bassa tensione C.C.
- tecnologia encoder

Vantaggi:
- rilevazione ostacoli e sicurezza antischiacciamento
- rispetta le normative EN 12445-12453
- funziona anche in mancanza di corrente grazie alle batterie opzionali
- uso intensivo e continuo
- rallentamento nelle fasi di prearresto eliminando impatti rumorosi
- velocità di movimento
- motore autobloccante
- autoadattabilità dell´elettronica alle varie problematiche delle guarnizioni
- autoregolazione della corsa del portone mediante encoder ottico

Caratteristiche tecniche	BIUNO-BT	BIUNO-BTR
Alimentazione	230 V AC (50 - 60 Hz)	230 V AC (50 - 60 Hz)
Alimentazione motore	18 V DC	24 V DC
Assorbimento motore a vuoto	1 A	1 A
Potenza nominale	250 W	250 W
Ciclo di lavoro	100 %	100 %
Coppia max.	395 Nm	395 Nm
Temperatura di esercizio	-20° C ÷ +55° C	-20° C ÷ +55° C
Termoprotezione motore	-	-
Grado di protezione IP	IP 40	IP 40
Tempo di apertura 90°	16 sec.	11 sec.
Rapporto di riduzione	1/672	1/672
Larghezza max. anta libro	1,2 m o 1,5 m	1,2 m o 1,5 m
Larghezza max. anta battente	2 m	2 m

L'impianto rappresentato non comprende i dispositivi di sicurezza (es. bordi sensibili, ecc) che vanno aggiunti in funzione della “analisi dei rischi” specifica di ogni installazione come previsto dalle normative EN 12445-12453.

GARANZIA 3 ANNI

EN 12445 12453 CONFORME

Guida alla scelta del sistema di trasmissione

650BTB1
Braccio telescopico per ante a libro fino a 1,2 m

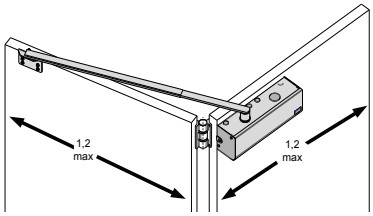

650BTB1L
Braccio telescopico per ante a libro fino a 1,5 m

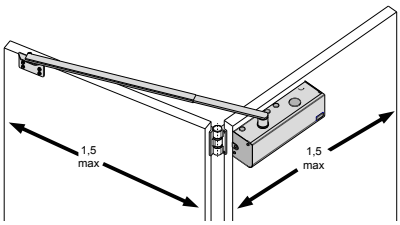

650BRCEB1
Braccio di trasmissione con guida di scorrimento per ante a battente fino a 2 m

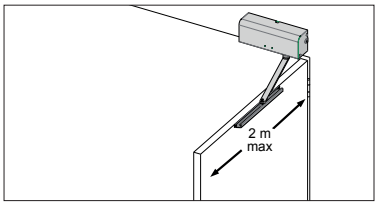

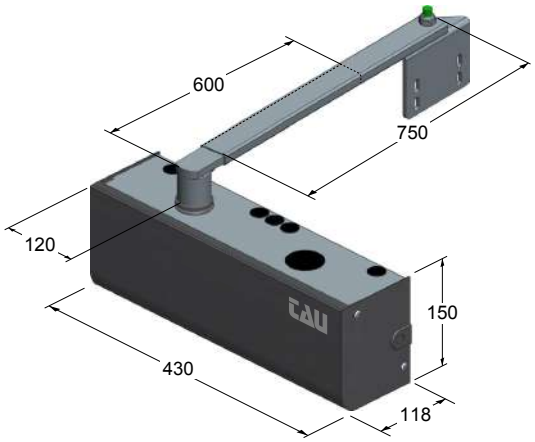

Accessori

750D749MA
Quadro elettrico di comando per 1-2 motori C.C. con encoder, completo di radioricevente 433,92 Mhz rolling code, scheda caricabatteria, contenitore e alimentatore

750D749MA-R
Quadro elettrico di comando per 1-2 motori C.C. con encoder veloci, completo come versione D749MA

750COP2
Coperchio scatola centrale con 2 pulsanti di attivazione comandi

750COP3
Coperchio scatola centrale con 3 pulsanti di attivazione comandi

550MS
Meccanismo di sblocco da interno con fune metallica

650SVB1
Sblocco esterno a filo con pomello

200BATT
Batteria 12 Volt 7,2 Ah con cavo

M-030KITKB20
Kit cavetti batteria (20 pz.)

300PPI
Pulsantiera industriale

C-CRT
Cartello di avvertenza

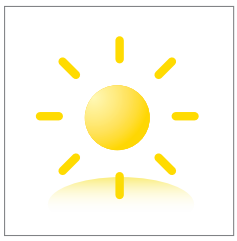

Energia Alternativa
Grazie al kit di alimentazione completo di pannello solare tutte le automazioni in bassa tensione possono essere alimentate a energia solare. Scopri i vantaggi dell'energia solare a pag. 140

Altri accessori:
Telecomandi Pag. 120
Fotocellule Pag. 126
Lampeggianti Pag.129

230 VOLT

MOTORIDUTTORE

BIUNO

Per portoni ad anta battente e a libro
Apertura in 19 sec.

650BIUNO Dx/Sx
Motoriduttore irreversibile 230 Volt, per ante a battente e a libro, completo di staffa di fissaggio al portone (braccio escluso).

Caratteristiche:
- uso industriale
- finecorsa elettrici incorporati

Vantaggi:
- uso semi-intensivo
- maggiore forza e potenza
- robusto braccio telescopico maggiorato

Caratteristiche tecniche	BIUNO
Alimentazione	230 V AC (50 - 60 Hz)
Alimentazione motore	230 V AC
Assorbimento	1 A
Potenza nominale	190 W
Ciclo di lavoro	50 %
Coppia max.	350 Nm
Temperatura di esercizio	-20° C ÷ +55° C
Termoprotezione motore	150°C
Grado di protezione IP	IP 40
Tempo di apertura 90°	19 sec.
Rapporto di riduzione	1/672
Larghezza max. anta a libro	1,2 m
Larghezza max. anta battente	2 m

L'impianto rappresentato non comprende i dispositivi di sicurezza (es. bordi sensibili, ecc) che vanno aggiunti in funzione della “analisi dei rischi” specifica di ogni installazione come previsto dalle normative EN 12445-12453.

Guida alla scelta del sistema di trasmissione

650BTB1
Braccio telescopico per ante a libro fino a 1,2 m

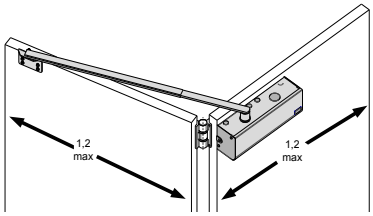

650BTB1L
Braccio telescopico per ante a libro fino a 1,5 m

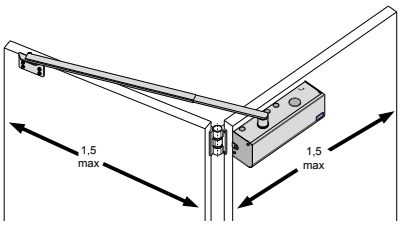

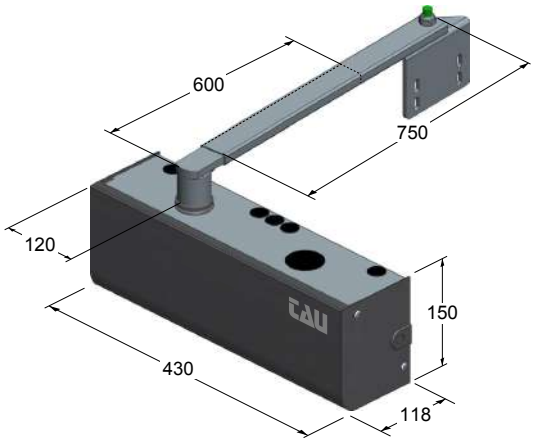

650BRCEB1
Braccio di trasmissione con guida di scorrimento per ante a battente fino a 2 m

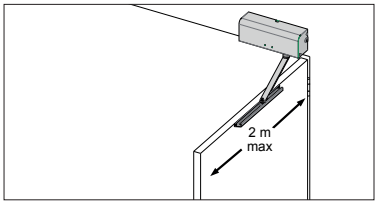

Accessori

550MS
Meccanismo di sblocco da interno con fune metallica

750D760M
Quadro elettrico di comando 230 Volt per 1 o 2 motori, radio ricevente incorporata rolling code

650SVB1
Sblocco esterno a filo con pomello

750COP2
Coperchio scatola comandi con 2 pulsanti di attivazione comandi

C-TARG
Targhetta in alluminio CE con pellicola adesiva per impianto certificato

750COP3
Coperchio scatola centrale con 3 pulsanti di attivazione comandi

C-CRT
Cartello di avvertenza

300PPI
Pulsantiera industriale

Altri accessori:
Telecomandi Pag. 120
Fotocellule Pag. 126
Lampeggianti Pag.129

230/400 VOLT

MOTORIDUTTORE

INDY

Per portoni sezionali
ad uso industriale di 46 m²

650INDY
Motoriduttore 230 Volt, 50 Nm, per movimentazione a catena di porte sezionali industriali, con albero rotante e manovra di soccorso a catena.

650INDYT
Motoriduttore 400 Volt, 100 Nm, per movimentazione a catena di porte sezionali industriali, con albero rotante e manovra di soccorso a catena.

Caratteristiche:
- motoriduttore elettromeccanico irreversibile
- manovra di soccorso manuale a catena
- finecorsa elettrico incorporato di facile e precisa regolazione
- motoriduttore in bagno d'olio con vite in acciaio temperato e ingranaggi in bronzo per elevate prestazioni e durata

Caratteristiche tecniche	INDY	INDYT
Alimentazione	230 V AC (50 Hz)	400 V AC (50 Hz)
Alimentazione motore	230 V AC	400 V AC
Assorbimento	3,3 A	2,3 A
Potenza nominale	600 W	900 W
Ciclo di lavoro	15 %	25 %
Coppia max.	50 Nm	100 Nm
Temperatura di esercizio	-20° C ÷ +55° C	-20° C ÷ +55° C
Velocità albero in uscita	22 rpm	22 rpm
Grado di protezione IP	IP 54	IP 54
Ø albero d'uscita	25,4 mm	25,4 mm

Accessori

650INDY001
Kit trasmissione albero con pignone catena

600D703
Quadro elettrico di comando per 1 motore 230/400 Volt con frenatura elettrica

750COP2
Coperchio scatola comandi con 2 pulsanti di attivazione comandi

750COP3
Coperchio scatola comandi con 3 pulsanti di attivazione comandi

250RXSM2
Radioricevente ad autoapprendimento, 433,92 MHz, bicanale ad innesto (memoria 14 codici)

250SM126
Scheda di memoria per 126 codici radio

C-TARG
Targhetta in alluminio CE con pellicola adesiva per impianto certificato

250SM254
Scheda di memoria per 254 codici radio

C-CRT
Cartello di avvertenza

250SM1022
Scheda di memoria per 1022 codici radio

300PPI
Pulsantiera industriale

Altri accessori:
Telecomandi Pag. 120
Fotocellule Pag. 126
Lampeggianti Pag.129

230/400 VOLT

MOTORIDUTTORE

F10/15C

Per portoni scorrevoli o a impacco laterale max 1500 kg
Velocità 10,3 m/min

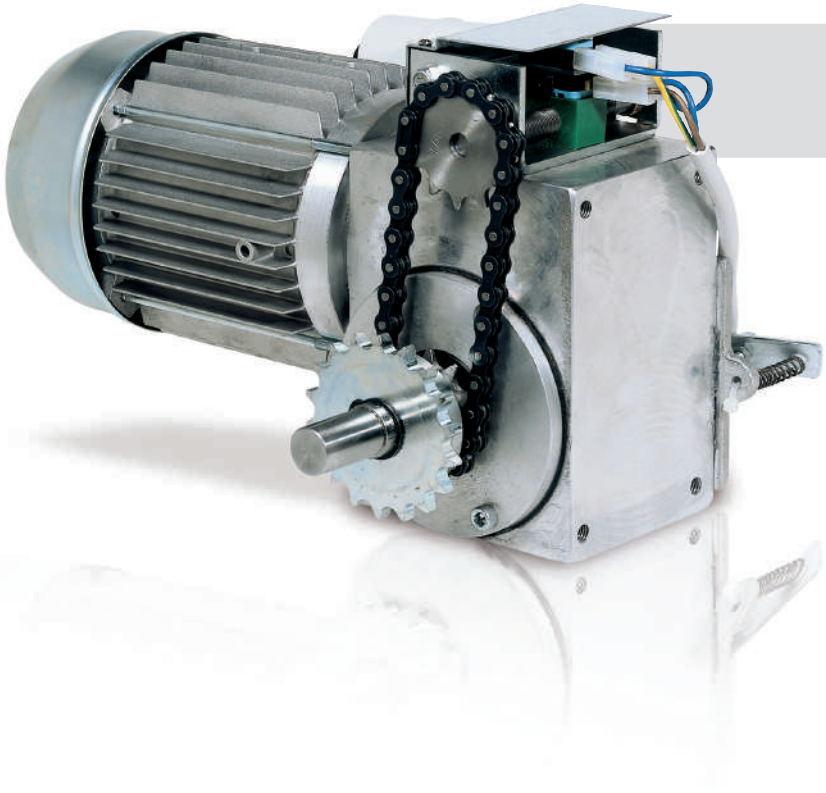

500F10CA1
Motoriduttore 230 Volt per movimentazione a catena con finecorsa.

500F15C1
Motoriduttore 400 Volt per movimentazione a catena con finecorsa.

Caratteristiche:
- uso industriale
- motore elettromeccanico irreversibile
- per portoni a libro con più di due ante ad impacco
- per portoni scorrevoli industriale max 1500 kg
- motoriduttore in bagno d'olio con vite in acciaio temperato e ingranaggi in bronzo per elevate prestazioni e durata

Vantaggi:
- Uso semi-intensivo
- adatto a portoni anche di grandi dimensioni
- versione con finecorsa incorporato: riduzione dei collegamenti e rapidità di installazione
- per una maggiore precisione si consiglia di utilizzare la versione con finecorsa separato

Caratteristiche tecniche	F10CA1	F15C1
Alimentazione	230 V AC (50 - 60 Hz)	400 V AC (50 - 60 Hz)
Alimentazione motore	230 V AC	400 V AC
Assorbimento	3,9 A	3,25 A
Potenza nominale	720 W	1000 W
Ciclo di lavoro	50 %	55 %
Coppia max.	50 Nm	100 Nm
Temperatura di esercizio	-20° C ÷ +55° C	-20° C ÷ +55° C
Termoprotezione motore	150° C	150° C
Grado di protezione IP	IP 40	IP 40
Velocità di manovra	10,3 m/min	10,3 m/min
Peso max. anta	<1000 kg	<1500 kg

Trasmissione a catena
Questi motoriduttori sono applicabili, tramite una trasmissione a catena, direttamente a traino del serramento.

L'impianto rappresentato non comprende i dispositivi di sicurezza (es. bordi sensibili, ecc) che vanno aggiunti in funzione della "analisi dei rischi" specifica di ogni installazione come previsto dalle normative EN 12445-12453.

Accessori

550TEN
Tendicatena per movimentazione a catena

550CAT5
Catena da ½" x 5⁄16" (5 mt)

M-03083850LR
Finecorsa

550MS
Meccanismo di sblocco a fune metallica

800B600100
Piastra angolare per fissaggio motoriduttore

C-TARG
Targhetta in alluminio CE con pellicola adesiva per impianto certificato

C-CRT
Cartello di avvertenza

600D703
Quadro di comando per 1 motore 230/400 Volt con frenatura elettrica

750COP2
Coperchio scatola comandi con 2 pulsanti di attivazione comandi

750COP3
Coperchio scatola comandi con 3 pulsanti di attivazione comandi

250RXSM2
Radioricevente ad autoapprendimento, 433,92 MHz, bicanale ad innesto (memoria 14 codici)

250SM126
Scheda di memoria per 126 codici radio

250SM254
Scheda di memoria per 254 codici radio

300PPI
Pulsantiera industriale

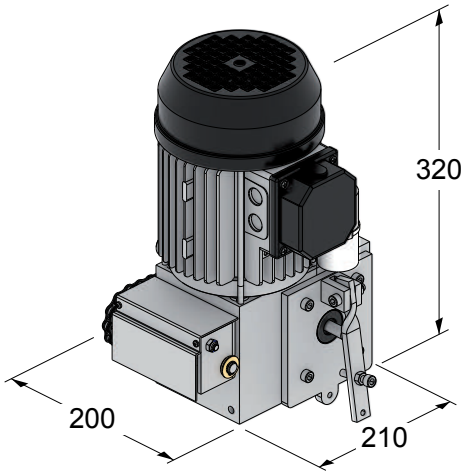

Altri accessori:
Telecomandi Pag. 120
Fotocellule Pag. 126
Lampeggianti Pag.129

tAU >>
<< tAU

TAU
>MOVING LIFE

PORTE AUTOMATICHE >

Automatismo BRINK
Automatismo T-LINE
Automatismo T-WAY

MADE IN ITALY

48 VOLT

AUTOMATISMO

BRINK

Per porte a battente
Apertura in 4-12 sec.

10DOORBRINK
Automatismo per porta a un anta battente max 130 kg, apertura a motore, chiusura a motore, wind stop. Lunghezza massima dell'anta 1000 mm.

10DOORBRINK-S
Automatismo per porta a un anta battente max 130 kg, apertura a motore, chiusura a molle, wind stop. Lunghezza massima dell'anta 1000 mm.

10DOORBRINK-SL
Automatismo per porta a un anta battente max 100 kg, apertura a motore, chiusura a molla, wind stop. Lunghezza massima dell'anta 1000 mm.

Caratteristiche:
- uso commerciale/uffici ad intenso traffico
- apertura max 95°
- peso max dell'anta 130 Kg
- lunghezza max dell'anta 1000 mm
- quadro elettrico incorporato
- installazione a una o due ante battenti

Vantaggi:
- uso intensivo
- ideale per uffici, supermercati, ospedali e per gli ambienti collettivi in genere
- può essere installato su porte già esistenti
- facile da installare senza modificare il serramento
- installazione con braccio “a spingere” o “a tirare”
- inversione del movimento in caso di ostacolo
- wind stop: impedisce il movimento della porta nel caso di porta esterna (forte vento) o di porta interna (corrente d'aria)
- autoregolazione della corsa mediante encoder ottico

Caratteristiche tecniche	BRINK / BRINK-S	BRINK-SL
Alimentazione	115/230 V AC (50 - 60 Hz)	115/230 V AC (50 - 60 Hz)
Alimentazione motore	48 V DC con encoder	48 V DC con encoder
Potenza assorbita	120 W	120 W
Velocità di apertura	4 - 12 sec.	4 - 12 sec.
Velocità di chiusura	5 - 15 sec.	5 - 15 sec.
Ciclo di lavoro	100 %	100 %
Temperatura di esercizio	-15°C / +55°C	-15°C / +55°C
Grado di protezione IP	IP 32	IP 32
Apertura max.	95°	95°
Peso max. anta	130 kg	100 kg

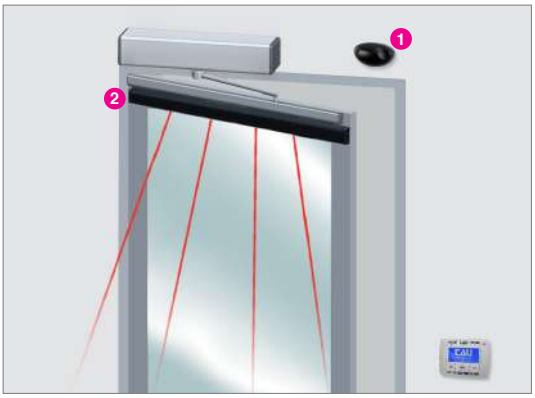

1 - S-10DOORRADMU
2 - S-10DOORSS1023

3 - S-10DOORRAD2
4 - S-10DOORSAL

Accessori

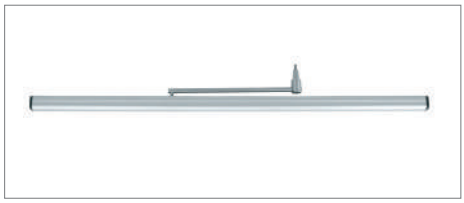

S-10DOORBST
Braccio a tirare

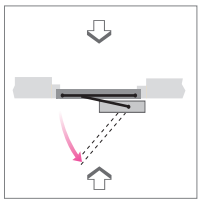

Lunghezza anta (mm)	Peso Max. (Kg)
700	130
750	124
800	118
850	113
900	108
950	104
1000	100

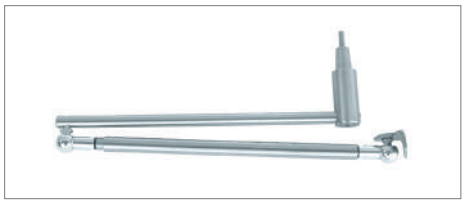

S-10DOORBSS
Braccio a spingere

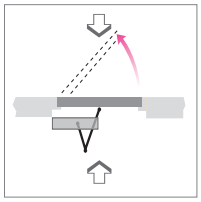

Lunghezza anta (mm)	Peso Max. (Kg)
800	92
850	89
900	85
950	83
1000	80

S-10DOORSS340
Sensore di sicurezza
per rilevazione ostacoli
lunghezza 340 mm

S-10DOORSS1023
Sensore di sicurezza
per rilevazione ostacoli
lunghezza 1023 mm

S-10DOORRAD2
Radar per attivazione e sicurezza

S-10DOORRAD
Radar a raggi infrarossi attivo. Campo largo/stretto con rilevazione della presenza

S-10DOORRADM
Radar a microonde, portata 4 m

S-10DOORRADMU
Radar unidirezionale a microonde per portata 4 m

S-10DOORKIT2BRK
Carter centrale da 1 m per connessione Master/Slave con cavo

S-10DOORTL
Sensore di attivazione a microonde, igienico, "touchless", range 50-400mm, 3 diversi frontalini inclusi

S-10DOORPROGT
Tastiera di programmazione

S-10T-LINESELF
Selettore di funzioni

S-10DOORSAL
Salvadita per porte battenti

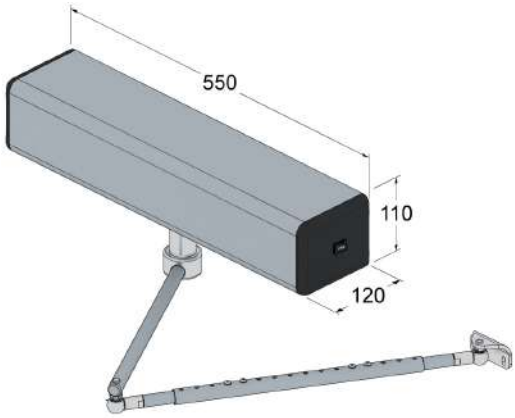

48 VOLT

AUTOMATISMO

T-LINE

Caratteristiche:
- uso commerciale/edifici pubblici
- sistema antipanico a batteria
- peso max dell'anta singola 150 kg, peso max anta doppia 130+130 kg
- larghezza max del vano passaggio 3100 mm
- conforme alla normativa EN 16005

Vantaggi:
- uso intensivo
- ideale per uffici, supermercati, ospedali e per gli ambienti collettivi in genere
- regolazione dell'anta di ben 20 mm in altezza e di 36 mm in profondità
- rilevazione ostacoli e sicurezza antischiacciamento
- apertura carter agevolata

Caratteristiche tecniche	T-LINE
Alimentazione	230 V AC (50 - 60 Hz)
Alimentazione motore	48 V DC con encoder
Potenza assorbita	120 VA
Velocità di apertura	max. 70 cm/sec. per anta
Velocità di chiusura	max. 60 cm/sec. per anta
Ciclo di lavoro	100 %
Temperatura di esercizio	-15°C / +55°C
Grado di protezione IP	IP 22
Peso max. anta	1 anta: 150 kg - 2 ante: 130+130 kg

Silenziosità e praticità
Binario di scorrimento in alluminio estraibile adagiato su un profilo antirumore in gomma.

Affidabilità e robustezza del gruppo motore

Dimensioni sezione profilo porta automatica

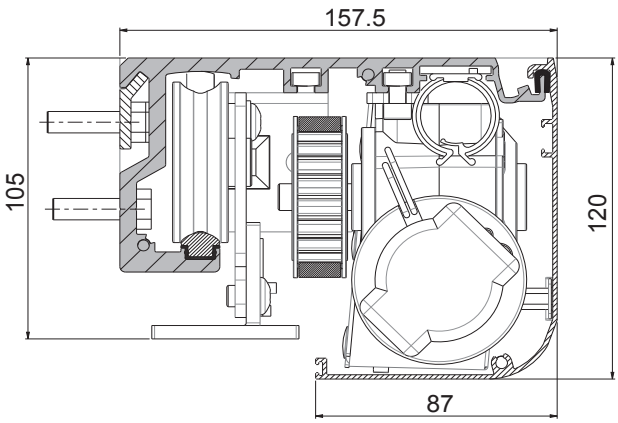

AUTOMATISMI ASSEMBLATI A MISURA

L'automazione ad 1 o 2 ante comprende: i profili in alluminio grezzo della trave e del coperchio, i tappi laterali, la parte meccanica completa di motore, cinghia e carrelli di aggancio alle ante intelaiate e il quadro di comando. I profili trave e coperchio possono essere tagliati alla lunghezza richiesta considerando il prezzo dell'automazione quello rientrante nella lunghezza massima del profilo sottodescritta.
È possibile richiedere l'automazione con i profili della trave in alluminio anodizzati (colore alluminio naturale) vanno richiesti prima dell'ordine e comportano una maggiorazione del 10% sul prezzo di listino.

AUTOMATISMO AD 1 ANTA SCORREVOLE MAX 150 KG:

Rif.	Vano passaggio	Taglio trave	Portata
10T-LINE1.195	900 mm	1950 mm	1 x 150 Kg
10T-LINE1.215	1000 mm	2150 mm	1 x 150 Kg
10T-LINE1.235	1100 mm	2350 mm	1 x 150 Kg
10T-LINE1.255	1200 mm	2550 mm	1 x 150 Kg
10T-LINE1.275	1300 mm	2750 mm	1 x 150 Kg
10T-LINE1.295	1400 mm	2950 mm	1 x 150 Kg
10T-LINE1.315	1500 mm	3150 mm	1 x 150 Kg
10T-LINE1.335	1600 mm	3350 mm	1 x 150 Kg
10T-LINE1.355	1700 mm	3550 mm	1 x 150 Kg
10T-LINE1.375	1800 mm	3750 mm	1 x 150 Kg
10T-LINE1.395	1900 mm	3950 mm	1 x 150 Kg
10T-LINE1.415	2000 mm	4150 mm	1 x 150 Kg
10T-LINE1.435	2100 mm	4350 mm	1 x 150 Kg
10T-LINE1.455	2200 mm	4550 mm	1 x 150 Kg
10T-LINE1.475	2300 mm	4750 mm	1 x 150 Kg
10T-LINE1.495	2400 mm	4950 mm	1 x 150 Kg
10T-LINE1.515	2500 mm	5150 mm	1 x 150 Kg
10T-LINE1.535	2600 mm	5350 mm	1 x 150 Kg
10T-LINE1.555	2700 mm	5550 mm	1 x 150 Kg
10T-LINE1.575	2800 mm	5750 mm	1 x 150 Kg
10T-LINE1.595	2900 mm	5950 mm	1 x 150 Kg
10T-LINE1.615	3000 mm	6150 mm	1 x 150 Kg
10T-LINE1.635	3100 mm	6350 mm	1 x 150 Kg

AUTOMATISMO A 2 ANTE SCORREVOLI MAX 130+130 KG:

Rif.	Vano passaggio	Taglio trave	Portata
10T-LINE2.215	1000 mm	2150 mm	2 x 130 Kg
10T-LINE2.235	1100 mm	2350 mm	2 x 130 Kg
10T-LINE2.255	1200 mm	2550 mm	2 x 130 Kg
10T-LINE2.275	1300 mm	2750 mm	2 x 130 Kg
10T-LINE2.295	1400 mm	2950 mm	2 x 130 Kg
10T-LINE2.315	1500 mm	3150 mm	2 x 130 Kg
10T-LINE2.335	1600 mm	3350 mm	2 x 130 Kg
10T-LINE2.355	1700 mm	3550 mm	2 x 130 Kg
10T-LINE2.375	1800 mm	3750 mm	2 x 130 Kg
10T-LINE2.395	1900 mm	3950 mm	2 x 130 Kg
10T-LINE2.415	2000 mm	4150 mm	2 x 130 Kg
10T-LINE2.435	2100 mm	4350 mm	2 x 130 Kg
10T-LINE2.455	2200 mm	4550 mm	2 x 130 Kg
10T-LINE2.475	2300 mm	4750 mm	2 x 130 Kg
10T-LINE2.495	2400 mm	4950 mm	2 x 130 Kg
10T-LINE2.515	2500 mm	5150 mm	2 x 130 Kg
10T-LINE2.535	2600 mm	5350 mm	2 x 130 Kg
10T-LINE2.555	2700 mm	5550 mm	2 x 130 Kg
10T-LINE2.575	2800 mm	5750 mm	2 x 130 Kg
10T-LINE2.595	2900 mm	5950 mm	2 x 130 Kg
10T-LINE2.615	3000 mm	6150 mm	2 x 130 Kg
10T-LINE2.635	3100 mm	6350 mm	2 x 130 Kg

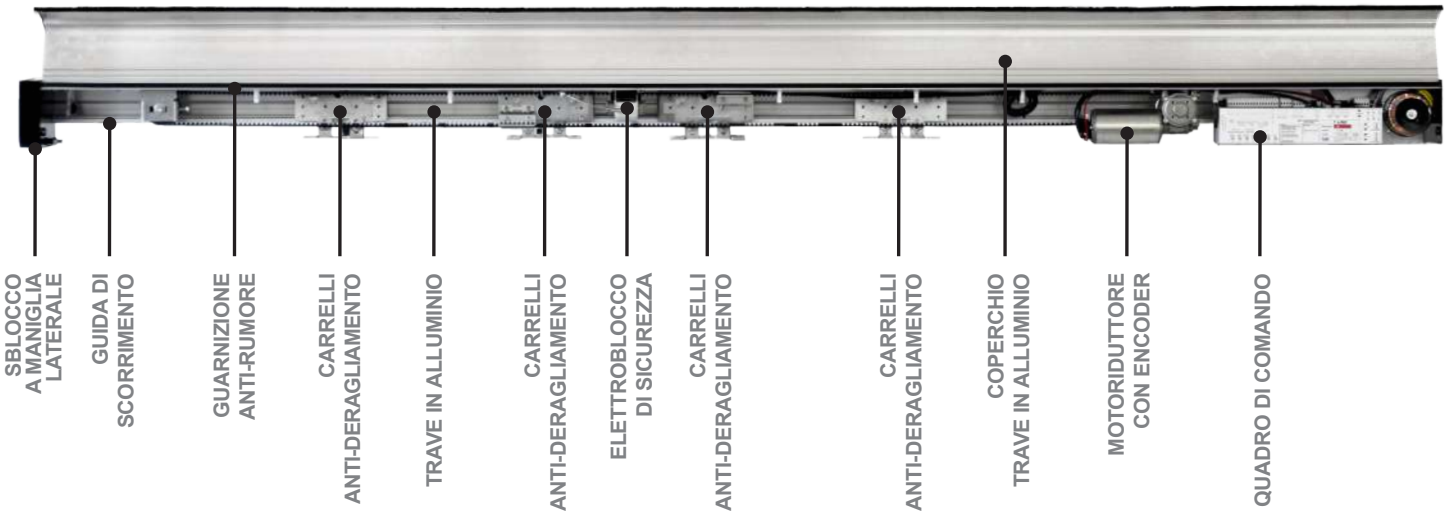

Accessori

S-10DOORRAD2
Radar per attivazione e sicurezza conforme EN16005

S-10DOORRAD
Radar a raggi infrarossi attivo. Campo largo/stretto

S-10DOORRADM
Radar a microonde, portata 4 m

S-10DOORRADMU
Radar unidirezionale a microonde per portata 4 m

S-10DOORRAD/STA
Radar a raggi infrarossi attivo. Campo stretto per sicurezze laterali

S-10DOORFOTOG
Coppia di fotocellule di sicurezza

S-10T-LINEBLOCL*
Blocco elettromeccanico ante con sblocco centrale

S-10T-LINEBLOCF2
Blocco elettromeccanico ante con sblocco a maniglia laterale

S-10T-LINEBATT
Kit batteria tampone

S-10T-LINE1250
Pattino di scorrimento anta intelaiata

S-10T-LINE1240
Pattino di scorrimento anta cristallo

S-10T-LINETD
Tastiera digitale

S-10T-LINESELF
Selettore di funzioni

S-10DOORTL
Sensore di attivazione a microonde, igienico, "touchless", range 50-400m, 3 diversi frontalini inclusi

S-10T-LINEART
Kit articolazione apertura carter

S-10DOORCRIS10
Kit profilo reggianta per cristalli non intelaiati spessore 10 mm, 1 m

S-10DOORCRIS15
Kit profilo reggianta per cristalli non intelaiati spessore 10 mm, L= 1,5 m

P-10T-LINEANT10
Kit reggi anta intelaiate lunghezza 1 m

P-10T-LINEANT15
Kit reggi anta intelaiate lunghezza 1,5 m

P-10T-LINEANT20
Kit reggi anta intelaiate lunghezza 2 m

S-10T-LINEPROFI
Profilo inferiore per T-Line (barre da 2 m)

S-10T-LINESPA
Guarnizione spazzola 4 m

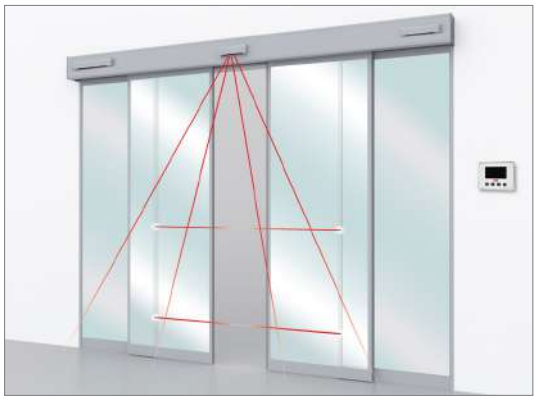

S-10T-LINEART

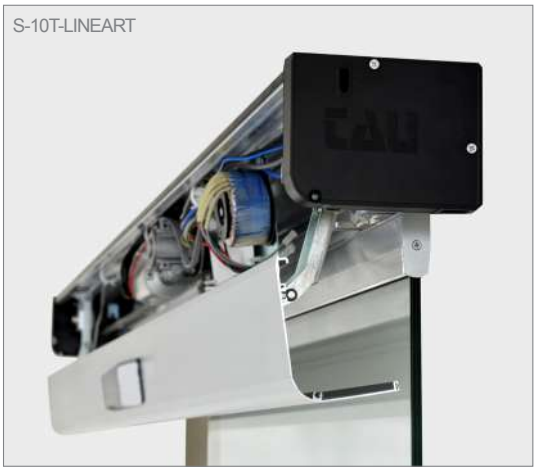

S-10T-LINEART

* **Importante**: l'ettroblocco con sblocco a leva è utilizzabile su porte automatiche con ante intelaiate aventi spessore massimo 50 mm.

AUTOMATISMO

T-LINE

Kit per assemblaggio

Caratteristiche:
Vengono acquistati tutti i componenti necessari per l'assemblaggio della porta (traversa, copertura, stc.) ed il taglio più il montaggio sono eseguiti dal cliente. Questa soluzione è ideale per quei clienti che hanno una struttura adatta e che acquistano diverse porte all'anno.

Vantaggi:
- Risparmio sul costo di acquisto delle automazioni
- L'alluminio è ordinato una o due volte all'anno riducendo i costi di trasporto
- Tagliando l'alluminio potete ottimizzare gli scarti
- Gestione interna delle scorte con la garanzia di poter garantire ai vostri clienti una "pronta consegna"

TLINEKIT1.150
Kit per assemblare una porta scorrevole serie T-LINE ad un'anta (max kg. 150)

TLINEKIT2.130
Kit per assemblare una porta scorrevole serie T-LINE a due ante (max kg. 130+130)

È possibile richiedere i profili della trave e del carter in alluminio anodizzati (colore alluminio naturale) vanno richiesti prima dell'ordine e comportano una maggiorazione del 20% sul prezzo di listino.

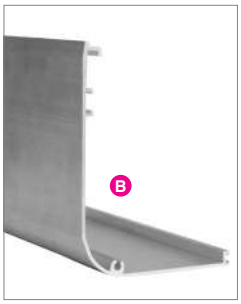

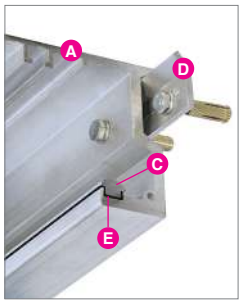

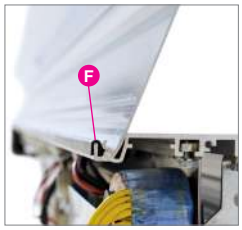

A) **S-10T-LINETRA65**
Trave in alluminio grezzo L. 6500 mm

B) **S-10T-LINECAR65**
Profilo carter anteriore T-Line L 6500 mm

C) **S-10T-LINEROT65**
Profilo rotaia T-Line L 6500 mm

D) **S-10T-LINEANK65**
Profilo ancoraggio T-Line L 6500 mm

E) **S-10T-LINEANR**
Guarnizione antivibrante. Confezione da 200 m

F) **M-0300000380**
Trafilato in gomma. Confezione da 100 m

S-10DOORCING
Cinghia di trazione. Confezione da 50 m.

SISTEMA ANTIPANICO A SFONDAMENTO

Per ante scorrevoli

Il sistema antipanico a sfondamento è la soluzione ideale quando la porta automatica è anche l'unica via di fuga in caso di emergenza. Il sistema garantisce l'apertura a battente dell'anta verso l'esterno nel caso in cui questa venga spinta.

S-10DOORSF1M

Sistema a sfondamento per 1 anta mobile (specificare all'ordine se dx o sx) composto da: un kit antipanico anta mobile, un binario guida a pavimento L1400, un adattatore antipanico L 1300.

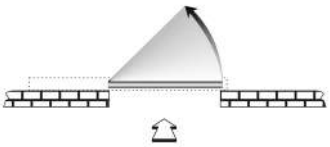

Articoli aggiuntivi da ordinare:

S-10DOORFOTOG	Fotocellula di stop motore
S-10DOORSTF	Contenitore per fotocellule di sicurezza per kit a sfondamento

S-10DOORSF2M

Sistema a sfondamento per 2 ante mobili composto da: due kit antipanico anta mobile, due binari guida a pavimento L1400, due adattatori antipanico L 1300.

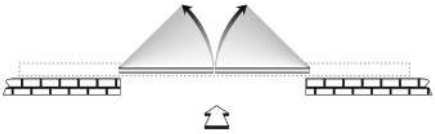

Articoli aggiuntivi da ordinare:

S-10DOORFOTOG	Fotocellula di stop motore
S-10DOORSTF	Contenitore per fotocellule di sicurezza per kit a sfondamento

S-10DOORSF2MF

Sistema a sfondamento integrale per 1 anta mobile +1 anta semifissa (specificare all'ordine se dx o sx) composto da: un kit antipanico anta mobile, un binario guida a pavimento L1400, un adattatore superiore L 1300, un blocco a sfera anta semifissa e un contatto magnetico.

Articoli aggiuntivi da ordinare:

S-10DOORSQ2	N. 2 squadrette per impedire l'apertura dall'esterno
S-10DOORCRN2	N. 1 coppie di cerniere
S-10DOORGP	guaina passacavo per fotocellula
S-10DOORGPS	guaina passacavo a scomparsa per fotocellula

S-10DOORSF4MF

Sistema a sfondamento integrale per 2 ante mobili + 2 ante semifisse composto da: due kit antipanico anta mobile, due binari guida a pavimento L1400, due adattatori antipanico L 1300, due blocchi a sfera anta semifissa e due contatti magnetici.

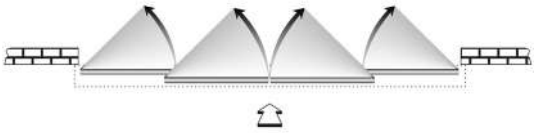

Articoli aggiuntivi da ordinare:

S-10DOORSQ4	N. 4 squadrette per impedire l'apertura dall'esterno
S-10DOORCRN4	N. 2 coppie di cerniere
S-10DOORGP2	guaina passacavo a scomparsa per fotocellula
S-10DOORGPS2	guaina passacavo flessibile a scomparsa per fotocellula

48 VOLT

AUTOMATISMO

T-WAY

Per porte scorrevoli telescopiche

Crea la tua porta telescopica T-WAY!

AUTOMAZIONE (10T-WAY2D / 2S / 4)

+

GRUPPO TRAVE (10T-WAYB20 / B30)

+

ACCESSORI

10T-WAY2D
Automazione per porta scorrevole telescopica 1+1 ante mobili (peso massimo 130 kg/anta) apertura verso destra esclusi carter e traversa.

10T-WAY2S
Automazione per porta scorrevole telescopica 1+1 ante mobili (peso massimo 130 kg/anta) apertura verso sinistra esclusi carter e traversa.

10T-WAY4
Automazione per porta scorrevole telescopica 2+2 ante mobili (peso massimo 65 kg/anta) apertura verso destra e sinistra esclusi carter e traversa.

Caratteristiche:
- uso commerciale/edifici pubblici
- sistema antipanico a batteria
- quadro elettrico incorporato
- installazione a due o a quattro ante scorrevoli
- conforme alla normativa EN 16005

Vantaggi:
- studiata per spazi ristretti o per corridoi dove manca lo spazio laterale
- uso intensivo
- ideale per uffici, supermercati, ospedali, e per ambienti collettivi in genere
- rilevatore ostacoli e sistema antischiacciamento

10T-WAYB20
Gruppo trave (A) - coperchio (B) - cinghia (C) per telescopica T-WAY tagliate a misura fino a max 2 m di lunghezza

10T-WAYB30
Gruppo trave (A) - coperchio (B) - cinghia (C) per telescopica T-WAY tagliate a misura fino a max 3 m di lunghezza

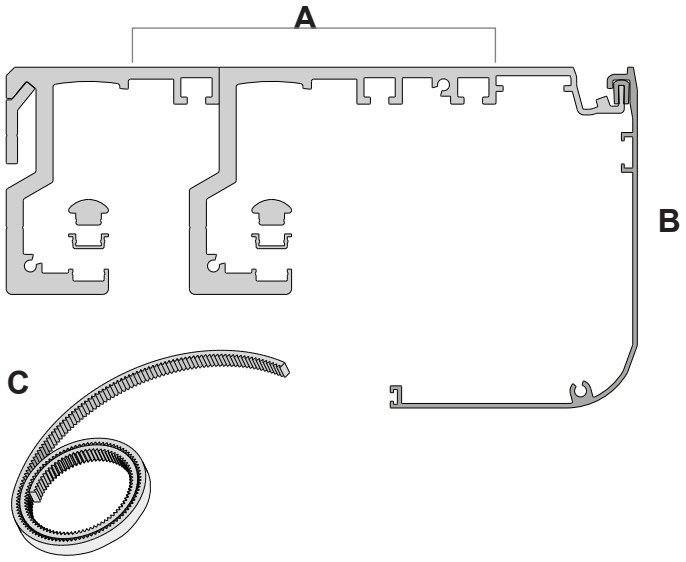

GARANZIA 3 ANNI

Caratteristiche tecniche	T-WAY2D / T-WAY2S	T-WAY4
Alimentazione	230 V AC	230 V AC
Alimentazione motore	48 V DC	48V DC
Potenza assorbita	120 W	120 W
Velocità di apertura	70 cm/s per anta	70 cm/s per anta
Velocità di chiusura	60 cm/s per anta	60 cm/s per anta
Ciclo di lavoro	100%	100%
Temperatura di esercizio	-15°C / +55°C	-15°C / +55°C
Grado di protezione IP	IP22	IP22
Peso max. anta	2 ante 130kg/anta	4 ante 65kg/anta

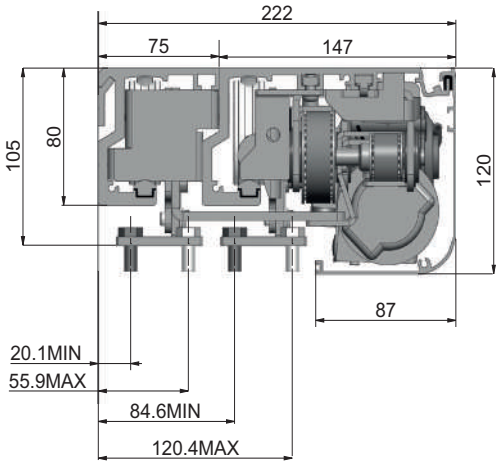

Accessori

S-10DOORRAD2
Radar per attivazione e sicurezza conforme EN16005

S-10DOORRAD
Radar a raggi infrarossi attivo. Campo largo/stretto

S-10DOORRADM
Radar a microonde, portata 4 m

S-10DOORRADMU
Radar unidirezionale a microonde per portata 4 m

S-10DOORRAD/STA
Radar a raggi infrarossi attivo. Campo stretto per sicurezze laterali

S-10DOORFOTOG
Coppia di fotocellule di sicurezza

S-10T-LINETD
Tastiera digitale

S-10T-LINESELF
Selettore di funzioni

S-10DOORTL
Sensore di attivazione a microonde, igienico, "touchless", range 50-400m, 3 diversi frontalini inclusi

S-10DOORCRIS10
Kit profilo reggianta per cristalli non intelaiati spessore 10 mm, 1 m

S-10DOORCRIS15
Kit profilo reggianta per cristalli non intelaiati spessore 10 mm, L= 1,5 m

S-10T-WAYCING
Cinghia di trazione htd 5 m 15 mm confezione da 50 m

P-10T-LINEANT10
Kit reggi anta intelaiate lunghezza 1 m

P-10T-LINEANT15
Kit reggi anta intelaiate lunghezza 1,5 m

P-10T-LINEANT20
Kit reggi anta intelaiate lunghezza 2 m

S-10T-LINEBLOCL*
Blocco elettromeccanico ante con sblocco centrale. Utilizzabile solo con 10T-WAY2D e 10T-WAY2S

S-10T-LINEBLOCF2
Blocco elettromeccanico ante con sblocco a maniglia laterale. Utilizzabile solo con 10T-WAY2D e 10T-WAY2S

S-10T-LINEBATT
Kit batteria tampone

S-10T-LINE1250
Pattino di scorrimento anta intelaiata

S-10T-LINE1240
Pattino di scorrimento anta cristallo

S-10T-LINEPROFI
Profilo inferiore per T-Line (barre da 2 m)

S-10T-LINE1710S
Piastra di fissaggio pattino sinistro anta mobile intelaiata per telescopica

S-10T-LINE1710D
Piastra di fissaggio pattino destro anta mobile intelaiata per telescopica

S-10T-LINESPA
Guarnizione spazzola 4 m

TAU
>MOVING LIFE

TAU
>MOVING LIFE

BARRIERE AUTOMATICHE >

Barriera automatica LUXE
Barriera automatica RBLO
Salvaparcheggio PARK
Dissuasore T-STOP

MADE IN ITALY

24/230 VOLT

BARRIERA AUTOMATICA

RBLO

Per aste rotonde fino a 3 m
Apertura da 1,8 a 2,2 sec.

800RBLO-R Dx/Sx

Barriera veloce a 24V per aste rotonde max 3 m, armadietto verniciato, completa di quadro elettrico di comando con radio ricevente 433,92 Mhz, rolling code e scheda caricabatteria. Asta, molla e attacco asta esclusi.

Asta, molla e attacco per asta sono accessori obbligatori da abbinare alla barriera, vedi pag. 96

800RBLO-E Dx/Sx

Kit barriera 230 V con **asta da 3 m, attacco e molla inclusi**, armadietto verniciato, completa di quadro elettrico di comando con radio ricevente 433,92 Mhz, rolling code.

Caratteristiche:
- uso residenziale, industriale e collettivo
- passaggio utile fino a 3 m
- tempo di apertura in 1,8 secondi (RBLO-R)

Vantaggi:
- uso intensivo e continuo (RBLO-R)
- apertura veloce
- ideale per ingressi e parcheggi ad intenso traffico
- funziona anche in mancanza di corrente grazie alle batterie opzionali (RBLO-R)
- fotocellule e lampeggiante applicabili direttamente sul corpo barriera già predisposto
- rispetta le normative EN 12445-12453
- autoregolazione della corsa mediante encoder ottico (RBLO-R)

Caratteristiche tecniche	RBLO-R	RBLO-E
Alimentazione	230 V AC (50-60 Hz)	230V AC (50-60 Hz)
Alimentazione motore	24 V DC	230V AC
Assorbimento motore a vuoto	1 A	1,2 A
Potenza nominale	250 W	180 W
Tempo minimo di apertura 90°	1,8 sec.	2,2 sec.
Ciclo di lavoro	100 %	120/ora
Coppia max.	155 Nm	160 Nm
Temperatura di esercizio	-20° C ÷ +55° C	-20° C ÷ +55° C
Grado di protezione IP	IP 54	IP 54
Larghezza max. passaggio utile	3 m	3 m
Centrale di comando	K206MA	K101M
Test di durata	più di 1.000.000 di cicli	

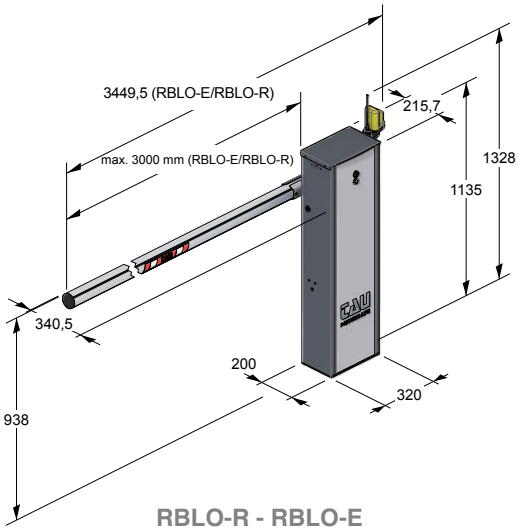

RBLO-R - RBLO-E

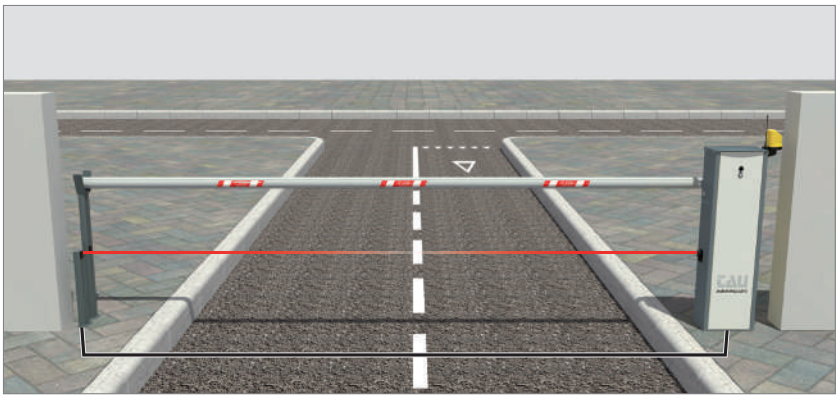

L'impianto rappresentato non comprende i dispositivi di sicurezza (es. bordi sensibili, ecc) che vanno aggiunti in funzione della "analisi dei rischi" specifica di ogni installazione come previsto dalle normative EN 12445-12453.

BARRIERA AUTOMATICA

RBLO

12 VOLT

Per aste fino a 4 m
Apertura in 2,2 sec.

800RBLO Dx/Sx
Barriera veloce C.C. per aste rotonde o ellitiche max 4 m, armadietto verniciato, completa di quadro elettrico di comando con radio ricevente 433,92 Mhz, rolling code e scheda caricabatteria. Asta, molla e attacco asta esclusi.

800RBLO-I Dx/Sx
Barriera veloce C.C. per aste rotonde o ellitiche max 4 m, armadietto in acciaio Inox, completa di quadro elettrico di comando con radio ricevente 433,92 Mhz, rolling code e scheda caricabatteria. Asta, molla e attacco asta esclusi.

Asta, molla e attacco per asta sono accessori obbligatori da abbinare alla barriera, vedi pag. 96

Caratteristiche:
- uso residenziale, industriale e collettivo
- passaggio utile fino a 4 m
- tempo di apertura in 2,2 secondi

Vantaggi:
- uso intensivo e continuo
- apertura veloce
- ideale per ingressi e parcheggi ad intenso traffico
- funziona anche in mancanza di corrente grazie alle batterie opzionali
- fotocellule e lampeggiante applicabili direttamente sul corpo barriera già predisposto
- rispetta le normative EN 12445-12453
- autoregolazione della corsa mediante encoder ottico

Caratteristiche tecniche	RBLO - RBLO-I
Alimentazione	230 V AC (50 - 60 Hz)
Alimentazione motore	18 V DC
Assorbimento motore a vuoto	1 A
Potenza nominale	250 W
Tempo minimo di apertura 90°	2,2 sec.
Ciclo di lavoro	100 %
Coppia max.	155 Nm
Temperatura di esercizio	-20° C ÷ +55° C
Grado di protezione IP	IP 54
Larghezza max. passaggio utile	4 m
Centrale di comando	K206MA
Test di durata	più di 1.000.000 di cicli

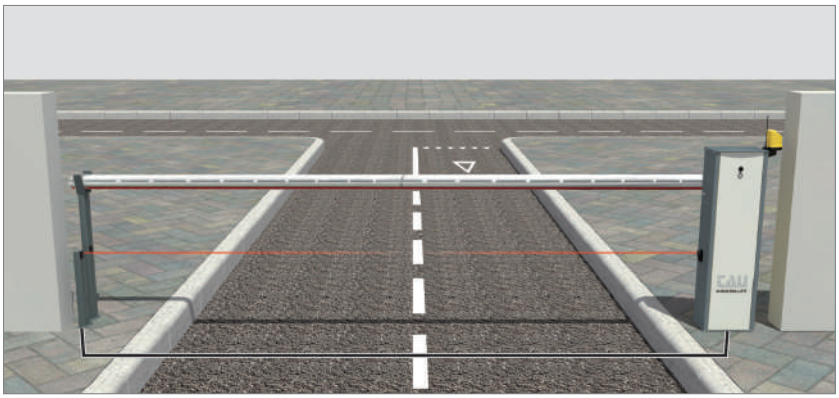

L'impianto rappresentato non comprende i dispositivi di sicurezza (es. bordi sensibili, ecc) che vanno aggiunti in funzione della "analisi dei rischi" specifica di ogni installazione come previsto dalle normative EN 12445-12453.

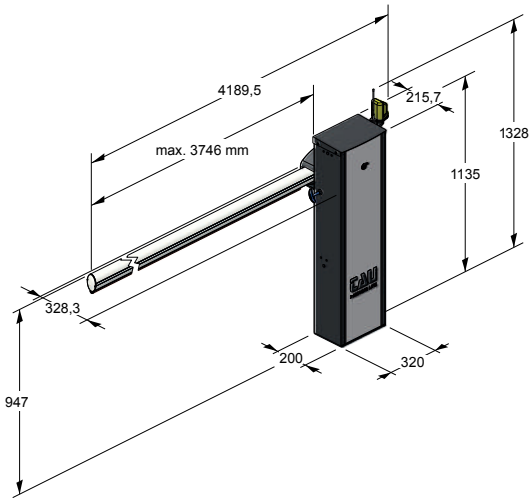

RBLO - RBLO-I

ACCESSORI

RBLO

Accessori per asta rotonda

800ABT1
Asta telescopica ø 75 mm (rotonda e ad inserimento) in alluminio anodizzato da 3 m con strisce rosse adesive catarinfrangenti

800AFI3
Asta rotonda ø 70 mm in alluminio anodizzato da 3 m con strisce rosse adesive catarinfrangenti

800AFI4
Asta rotonda ø 70 in alluminio anodizzato da 4 m con strisce rosse adesive catarinfrangenti

800RBLO-L041
Attacco asta rotonda ø 75 mm mod. 800ABT completo di copertura in plastica

800RBLO-L052
Attacco asta rotonda ø 70 mm mod. 800AFI completo di copertura in plastica

800SFA
Sistema a sfondamento per asta rotonda

Accessori per asta ellittica

800AE2
Asta ellittica in alluminio verniciato bianco da 2 m.
Led e profilo in gomma esclusi

800AE3
Asta ellittica in alluminio verniciato bianco da 3 m.
Led e profilo in gomma esclusi

800AE4
Asta ellittica in alluminio verniciato bianco da 4 m.
Led e profilo in gomma esclusi

800RBLO-L043
Attacco asta ellittica completo di copertura in plastica

800XABTSE
Snodo per asta ellittica

800XSFA
Sistema a sfondamento per asta ellittica

800PG4
Profilo in gomma per asta ellittica 4 m.

800LARG4*
Cordone luminoso (led rosso e verde) per asta. Spezzone unico da 8 m. Visibile in entrambi i lati su aste da 4 m.

800LA4
Cordone luminoso (led) per asta. Spezzone unico da 8 m. Visibile in entrambi i lati su aste da 4 m.

800ATE
Forcella appoggio con elettromagnete

Accessori RBLO, RBLO-R e RBLO-E

800ATR
NEW
Forcella appoggio a terra regolabile altezza massima 955 mm

800AT
Forcella appoggio a terra fissa altezza 865 mm

800CPRBL
Contropiastra da murare (RBLO)

900TOWERF
Colonnina per fotocellule

900OPTIC
Fotocellule

300SA1
Rilevatore di massa magnetica

250SM126
Scheda di memoria per 126 codici radio (RBLO)

250SM254
Scheda di memoria per 254 codici radio (RBLO)

250SM1022
Scheda di memoria per 1022 codici radio (RBLO)

900LAMP3
Lampeggiante 230 V (RBLO-E)

900LAMP4
Lampeggiante 12 V (RBLO)

900LAMP5
Lampeggiante 24 V (RBLO-R)

900T-COMM
Interfaccia per il collegamento di 2 quadri di comando in modalità master/slave da abilitare con il Tauprog.

200BATT
Batteria 12 Volt 7,2 Ah con cavo (RBLO-E esclusa)

M-030KITKB20
Kit cavetti batteria (20 pz.) (RBLO-E esclusa)

* Funzionamento programmabile sulla centrale tramite il palmare TAUPROG o TauApp

Molle

M-060MGREEN
Molla filo Ø 5,2 mm,
carico 90 kg Verde

M-060MBLU
Molla filo Ø 6,2 mm,
carico 155 kg Blu

M-060MGREENL
Molla filo Ø 4,2 mm,
carico 50 kg Verde chiaro

M-060MYELLOW
Molla filo Ø 9 mm,
carico 370 kg Gialla

M-060MRED
Molla filo Ø 7 mm,
carico 185 kg Rossa

Molle per aste rotonde

MOLLA	A)	M-060MGREENL (ø 4,2 mm) Colore: Verde chiaro RAL 6019	B)	M-060MGREEN (ø 5,2 mm) Colore: Verde RAL 6002
	C)	M-060MBLU (ø 6,2 mm) Colore: Blu RAL 5003	D)*	M-060MRED (ø 7 mm) Colore: Rosso RAL 3000

ASTA ED ACCESSORI	LUNGH. ASTA				
	2 m	2,5 m	3 m	3,5 m	4 m
800AFI4 (RBLO) / 800ABT1 (RBLO-E)	A	A			
800AFI4 (RBLO) / 800ABT1 (RBLO-E) + 800AT	A	A	B	C	D

La fornitura standard della barriera RBLO-E monta la molla B (M-060MGREEN) adatta ad un'asta di lunghezza max. 3 m. Per lunghezze asta differenti ed il montaggio di eventuali accessori, è necessario richiedere la molla relativa (vedi tabella).

Per lunghezze asta uguali o superiori a 3 m è OBBLIGATORIO l'uso dell'appoggio asta a terra fisso o pensile.

Molle per aste ellittiche

MOLLA	A)	M-060MGREENL (ø4,2 mm) Colore: Verde chiaro RAL 6019	B)	M-060MGREEN (ø 5,2 mm) Colore: Verde RAL 6002	C)	M-060MGBLU (ø 6,2 mm) Colore: Blu RAL 5003
	D)*	M-060MRED(ø 7 mm) Colore: Rosso RAL 3000	E)	M-060MYELLOW (ø 9 mm) Colore: Giallo RAL 1004		

ASTA ED ACCESSORI	LUNGH. ASTA				
	2 m	2,5 m	3 m	3,5 m	4 m
800AE	A	A	-	-	
800AE + 800AT	A	A	C	D	D*
800AE + 800FPL	-	-	-	D*	-
800AE + 800AT + 800XABTSE	-	-	E	E	E

* Occhiolo nella posizione di massimo carico.

Per lunghezze asta differenti ed il montaggio di eventuali accessori, è necessario richiedere la molla relativa (vedi tabella).
Per lunghezze asta uguali o superiori a 3 m è OBBLIGATORIO l'uso dell'appoggio asta a terra fisso o pensile.
ATTENZIONE:OBBLIGATORIO MONTARE IL PROFILO IN GOMMA PROTETTIVO PER ASTA ELLITTICA (800PG4-800PG8).

Identificazione versione barriera

Versione Dx

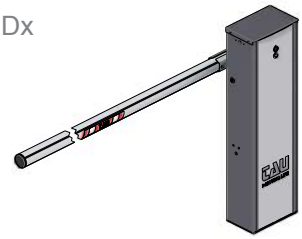

Versione Sx

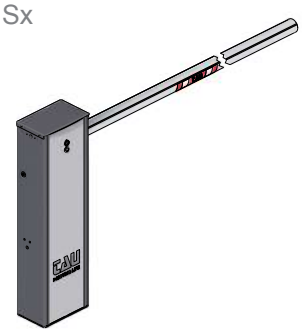

Sblocco manuale
semplice e intuitivo con pratica chiave personalizzata.

Altri accessori:
Telecomandi Pag. 120
Fotocellule Pag. 126
Lampeggianti Pag.129

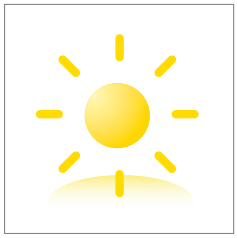

Energia Alternativa
Grazie al kit di alimentazione completo di pannello solare tutte le automazioni in bassa tensione possono essere alimentate a energia solare. Scopri i vantaggi dell'energia solare a pag. 140

12 VOLT

BARRIERA AUTOMATICA

RBLO-L

Per aste fino a 6 m
Apertura in 3,5 sec.

800RBLO-L Dx/Sx
Barriera con motore in C.C. per aste telescopiche tonde max 6 m o aste ellittiche max 5 m, armadietto verniciato, completa di quadro elettrico di comando con radio ricevente 433,92 Mhz, rolling code e scheda caricabatteria. Asta, molla e attacco asta esclusi.

800RBLO-IL Dx/Sx
Barriera con motore in C.C. per aste telescopiche tonde max 6 m o aste ellittiche max 5 m, armadietto in acciaio inox, completa di quadro elettrico di comando con radio ricevente 433,92 Mhz, rolling code e scheda caricabatteria. Asta, molla e attacco asta esclusi.

Asta, molla e attacco per asta sono accessori obbligatori da abbinare alla barriera, vedi pag. 100

Caratteristiche:
- uso residenziale, industriale e collettivo
- passaggio utile fino a 6 m
- tempo di apertura 3,5 secondi

Vantaggi:
- uso intensivo e continuo
- apertura veloce
- ideale per ingressi e parcheggi ad intenso traffico
- fotocellule e lampeggiante applicabili direttamente sul corpo barriera già predisposto
- autoregolazione della corsa mediante encoder ottico
- funziona anche in mancanza di corrente grazie alle batterie opzionali
- rilevazione ostacoli e sicurezza antischiacciamento
- rispetta le normative EN 12445-12453

Caratteristiche tecniche	RBLO-L / RBLO-IL
Alimentazione	230 V AC (50 - 60 Hz)
Alimentazione motore	18 V DC
Assorbimento motore a vuoto	1 A
Potenza nominale	250 W
Tempo minimo di apertura 90°	3,5 sec.
Ciclo di lavoro	100 %
Coppia max.	155 Nm
Temperatura di esercizio	-20° C ÷ +55° C
Grado di protezione IP	IP 44
Larghezza max. passaggio utile	6 m
Centrale di comando	K206MA
Test di durata	più di 1.000.000 di cicli

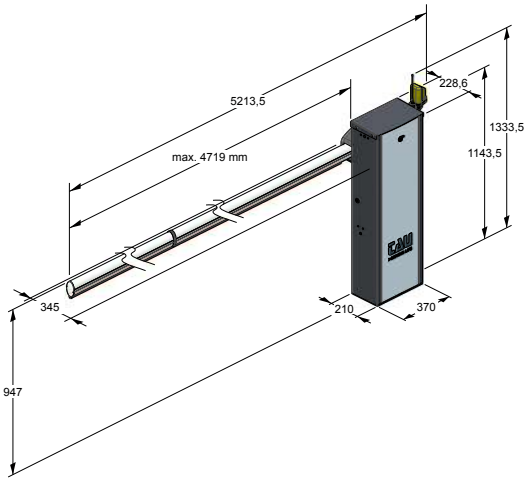

RBLO-L - RBLO-IL

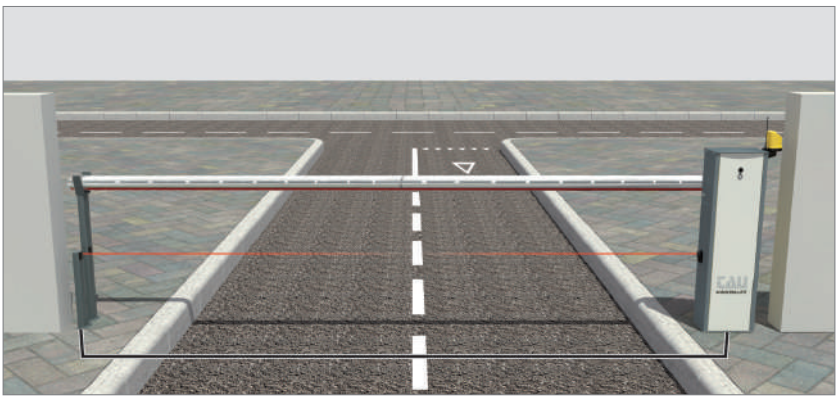

L'impianto rappresentato non comprende i dispositivi di sicurezza (es. bordi sensibili, ecc) che vanno aggiunti in funzione della “analisi dei rischi” specifica di ogni installazione come previsto dalle normative EN 12445-12453.

BARRIERA AUTOMATICA

RBLO-LE 230 VOLT

Per aste rotonde fino a 6 m
Apertura in 4,5 sec.

800RBLO-LE Dx/Sx
Kit barriera 230 V con **attacco asta, molla e asta telescopica rotonda da 6 m inclusa**, armadietto verniciato, completa di quadro elettrico di comando con radio ricevente 433,92 Mhz, rolling code.

Caratteristiche tecniche	RBLO-LE
Alimentazione	230 V AC (50 - 60 Hz)
Alimentazione motore	230 V AC
Assorbimento motore a vuoto	1 A
Potenza nominale	180 W
Tempo minimo di apertura 90°	4,5 sec.
Ciclo di lavoro	120/ora
Coppia max.	240 Nm
Temperatura di esercizio	-20° C ÷ +55° C
Grado di protezione IP	IP 44
Larghezza max. passaggio utile	6 m
Centrale di comando	K101M
Test di durata	più di 1.000.000 di cicli

Caratteristiche:
- uso residenziale, industriale
- passaggio utile fino a 6 m
- tempo minimo di apertura 4,5 secondi
- regolazione della corsa mediante finecorsa elettrici

Vantaggi:
- ideale per ingressi e parcheggi
- rilevazione ostacoli e sicurezza antischiacciamento
- fotocellule e lampeggiante applicabili direttamente sul corpo barriera già predisposto
- rispetta le normative EN 12445-12453

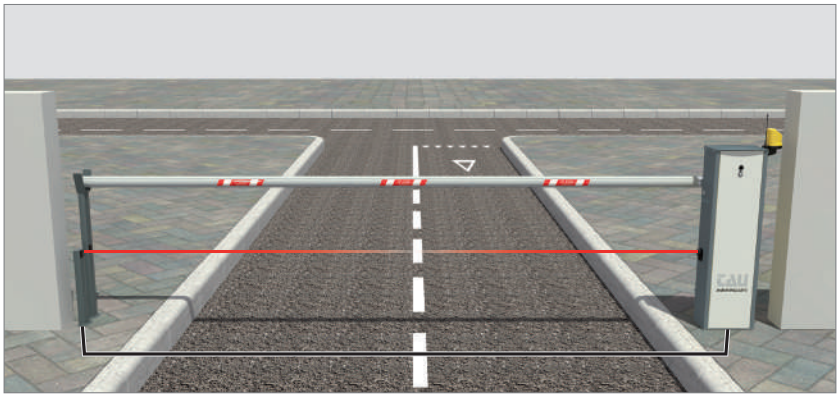

L'impianto rappresentato non comprende i dispositivi di sicurezza (es. bordi sensibili, ecc) che vanno aggiunti in funzione della "analisi dei rischi" specifica di ogni installazione come previsto dalle normative EN 12445-12453.

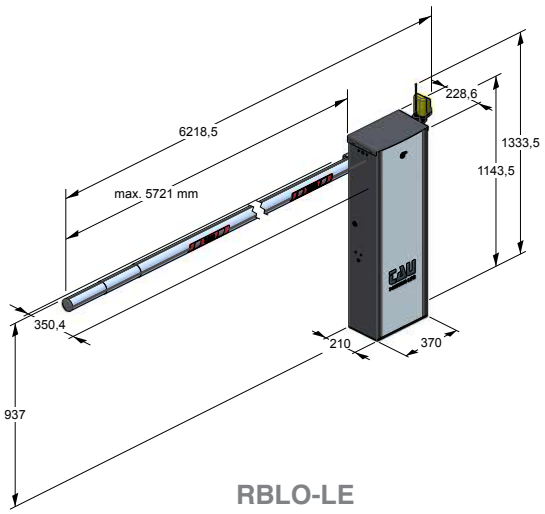

RBLO-LE

ACCESSORI

RBLO-L / RBLO-LE

Accessori per aste rotonde

800RBLO-L041
Attacco asta rotonda 800ABT completo di copertura in plastica

800FPT2
Forcella appoggio pensile per asta tonda

800ABT2
Asta telescopica (rotonda e ad inserimento) in alluminio anodizzato da 6 m con strisce rosse adesive catarinfrangenti

Accessori per asta ellittica

800AE2
Asta ellittica in alluminio verniciato bianco da 2 m.
Led e profilo in gomma esclusi

800AE3
Asta ellittica in alluminio verniciato bianco da 3 m.
Led e profilo in gomma esclusi

800AE4
Asta ellittica in alluminio verniciato bianco da 4 m.
Led e profilo in gomma esclusi

800AE5
Asta ellittica in alluminio verniciato bianco da 5 m.
Led e profilo in gomma esclusi

800RBLO-L043
Attacco asta ellittica 800AE completo di copertura in plastica

800FPL
Forcella appoggio pensile per asta ellittica.

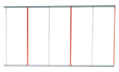

800GA2
Rastrelliera in alluminio 165 cm

800PGA2
Prolunga per rastelliera in alluminio, 2 m. (Obbligo montare come inizio 800GA2)

800RA
Rinforzo per asta ellittica.

800ATE
Forcella appoggio con elettromagnete

800LARG8*
Cordone a led per segnalazione luminosa rossa e verde. Per aste fino a 8 m

800LA8
Cordone luminoso (led) per entrambi i lati dell'asta. Spezzone doppio 8 + 8 m.

800PG8
Profilo in gomma per asta ellittica 8 m.

800XABTSE
Snodo per asta ellittica

800LXSFA
Sistema a sfondamento per asta ellittica

Accessori RBLO-L e RBLO-LE

800CPRBLO-L
Contropiastra da murare

800AT
Forcella appoggio a terra fissa altezza 865 mm

800ATR
NEW
Forcella appoggio a terra regolabile altezza massima 955 mm

900TOWERF
Colonnina per fotocellule

900OPTIC
Fotocellule

900T-COMM
Interfaccia seriale RS485 per il collegamento di 2 quadri di comando in modalità master/slave

900LAMP3
Lampeggiante 230 V (RBLO-LE)

900LAMP4
Lampeggiante 12 V (RBLO-L)

300SA1
Rilevatore di massa magnetica

250SM126
Scheda di memoria per 126 codici radio

250SM254
Scheda di memoria per 254 codici radio

250SM1022
Scheda di memoria per 1022 codici radio

200BATT
Batteria 12 Volt 7,2 Ah con cavo (RBLO-L)

M-030KITKB20
Kit cavetti batteria (20 pz.) (RBLO-L)

* Funzionamento programmabile sulla centrale tramite il palmare TAUPROG o TauApp

Molle

M-060MGREEN
Molla filo Ø 5,2 mm,
carico 90 kg Verde

M-060MRED
Molla filo Ø 7 mm,
carico 185 kg Rossa

M-060MBLU
Molla filo Ø 6,2 mm,
carico 155 kg Blu

M-060MBLACK
Molla filo Ø 7 mm,
carico 290 kg Nero

Molle per aste rotonde

MOLLA			B)	M-060MGREEN (ø 5,2 mm) Colore: Verde RAL 6002
	C)	M-060MBLU (ø 6,2 mm) Colore: Blu RAL 5003	D)*	M-060MRED (ø 7 mm) Colore: Rosso RAL 3000

ASTA ED ACCESSORI	LUNGH. ASTA				
	4 m	4,5 m	5 m	5,5 m	6 m
800ABT2 + 800AT	B[3]	C[3]	C[2]	C[1]	D[1]
800ABT2 + 800FPT2	C[3]	C[2]	C[1]	D[1]	D[1]
ASTA ED ACCESSORI PER RBLO-LE					
800ABT2 + 800AT	B[1]	B[1]	C[3]	C[3]	C[3]

[1] Occhiolo nella posizione di massimo carico.
[2] Occhiolo nella posizione di medio carico.
[3] Occhiolo nella posizione di minimo carico.

Per lunghezze asta uguali o superiori a 5 m è OBBLIGATORIO l'uso dell'appoggio asta a terra fisso o pensile.

Molle per aste ellittiche

MOLLA	B)	M-060MGREEN (ø 5,2 mm) Colore: Verde RAL 6002	C)	M-060MBLU (ø 6,2 mm) Colore: Blu RAL 5003
	D)*	M-060MRED (ø 7 mm) Colore: Rosso RAL 3000	F)*	M-060MBLACK (ø 8 mm) Colore: Nero

ASTA ED ACCESSORI	LUNGH. ASTA			
	4 m	4,5 m	5 m	5,3 m
800AE + 800PG + 800AT	B[1]	C[2]	D[1]	F[3]
800AE + 800PG + 800FPL	C[2]	D[1]	D[1]	F[3]
800AE + 800GA2 + 800AT	D[1]	-	-	-
800AE + 800GA2 + 800FPL	D[1]	-	-	-

[1] Occhiolo nella posizione di massimo carico.
[2] Occhiolo nella posizione di medio carico.
[3] Occhiolo nella posizione di minimo carico.

Per aste con passaggi utili superiori a 5 m è OBBLIGATORIO usare il rinforzo 800RA.
Con appoggio mobile (800FPL) e/o con rastrelliera (800GA2) è OBBLIGATORIO usare il rinforzo 800RA.
Per lunghezze asta uguali o superiori a 5 m è OBBLIGATORIO l'uso dell'appoggio asta a terra fisso o pensile (800AT-800FPL).
ATTENZIONE: OBBLIGATORIO MONTARE IL PROFILO IN GOMMA PROTETTIVO PER ASTA ELLITTICA (800PG4-800PG8).

Identificazione versione barriera

Versione Dx

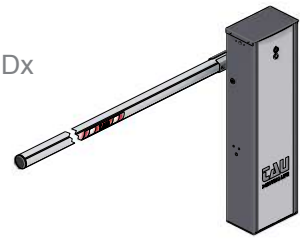

Versione Sx

Sblocco manuale
semplice e intuitivo con pratica chiave personalizzata.

Altri accessori:
Telecomandi Pag. 120
Fotocellule Pag. 126
Lampeggianti Pag.129

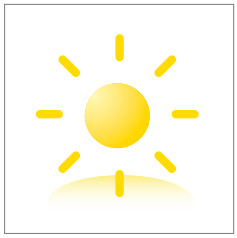

Energia Alternativa
Grazie al kit di alimentazione completo di pannello solare tutte le automazioni in bassa tensione possono essere alimentate a energia solare. Scopri i vantaggi dell'energia solare a pag. 140

12 VOLT

BARRIERA AUTOMATICA

LUXE

Per aste ellittiche fino a 7 m
Apertura in 6 sec.

800LUXE Dx/Sx
Barriera per asta max 7 m, armadietto verniciato, completa di quadro elettrico di comando, radio ricevente rolling code e scheda carica batteria integrata. Molle, asta e led esclusi.

800LUXE/I Dx/Sx
Barriera per asta max 7 m, armadietto in acciaio inox, completa di quadro elettrico di comando, radio ricevente rolling code e scheda carica batteria integrata. Molle, asta e led esclusi.

Caratteristiche:
- uso industriale e collettivo
- passaggio utile fino a 7 m
- motore in bassa tensione C.C.
- tecnologia encoder

Vantaggi:
- uso intensivo e continuo
- funziona anche in mancanza di corrente grazie alle batterie opzionali
- rilevazione ostacoli e sicurezza antischiacciamento
- rispetta le normative EN 12445-12453
- autoregolazione della corsa mediante encoder ottico

Caratteristiche tecniche	LUXE - LUXE/I
Frequenza	50 - 60 Hz
Alimentazione	230 V AC ±10%
Potenza nominale	300 W
Motore	18 V DC
Assorbimento motore a vuoto	2,8 A
Coppia max.	300 Nm
Rapporto di riduzione	1/512
Tempo minimo di apertura	6 sec.
Grado di protezione	IP 54
Ciclo di lavoro	100 %
Temperatura di esercizio	-20°C ÷ +55°C
Lunghezza min. asta	4 mt
Lunghezza max. asta	7 mt
Peso	70 Kg
Centrale di comando	K206MA
Test di durata	più di 1.000.000 di cicli

Il sistema a doppia molla è facilmente regolabile a seconda della lunghezza dell'asta senza l'ausilio di particolari attrezzature. Disponibili varie tipologie di molle a seconda delle configurazioni dell'impianto.

Carter di protezione in plastica per proteggere il movimento dell'asta contro il cesoiamento in apertura e in chiusura.

L'impianto rappresentato non comprende i dispositivi di sicurezza (es. bordi sensibili, ecc) che vanno aggiunti in funzione della "analisi dei rischi" specifica di ogni installazione come previsto dalle normative EN 12445-12453.

GARANZIA 3 ANNI

EN 12445 12453 CONFORME

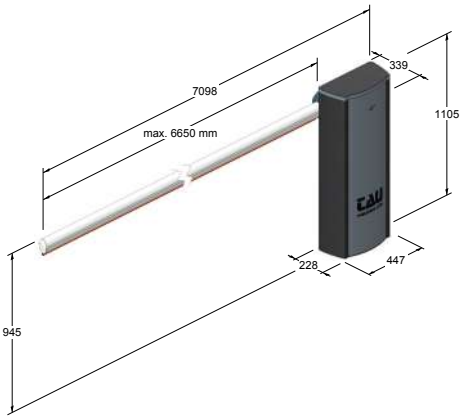

Identificazione versione barriera

Accessori

800AE2
Asta ellittica in alluminio verniciato bianco da 2 m.
Led e profilo in gomma esclusi

800AE3
Asta ellittica in alluminio verniciato bianco da 3 m.
Led e profilo in gomma esclusi

800AE4
Asta ellittica in alluminio verniciato bianco da 4 m.
Led e profilo in gomma esclusi

800AE5
Asta ellittica in alluminio verniciato bianco da 5 m.
Led e profilo in gomma esclusi

800LA4
Cordone luminoso (led) per asta. Spezzonea unico da 8 m. Visibile da un lato.

800LA8
Cordone luminoso (led) per entrambi i lati dell'asta. Spezzone doppio 8 + 8 m.

800LL
Cordone luminoso (led) per armadio Luxe

800LARG4*
Cordone luminoso (led rosso e verde) per asta. Spezzone unico da 8 m. Visibile da un lato.

800LARG8*
Cordone luminoso (led rosso e verde) per entrambi i lati dell'asta. Spezzone doppio 8 + 8 m.

800LLRG
Cordone luminoso (led rosso e verde) per armadio Luxe

800ABTSE
Snodo asta ellittica (LUXE)

800PG8
Profilo in gomma per asta ellittica 8 m.

800RA
Rinforzo per asta ellittica fino a 5 m

800GI
Giunto per asta ellittica

800CPL
Contropiastra da murare

800FPL
Forcella appoggio pensile per asta ellittica

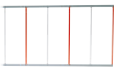

800GA2
Rastrelliera in alluminio 165 cm

800PGA2
Prolunga per rastelliera in alluminio, 2 m. Max 6 m per Luxe. (Obbligo montare come inizio 800GA2)

800ATR
NEW
Forcella appoggio a terra regolabile altezza massima 955 mm

800AT
Forcella appoggio a terra fissa altezza 865 mm

800ATE
Forcella appoggio con elettromagnete

900T-COMM
Interfaccia seriale RS485 per il collegamento di 2 quadri di comando in modalità master/slave

300SA1
Rilevatore di massa magnetica

200KBL
Kit batteria (LUXE)

900TOWERM
Colonnina laterale h 10 cm.

800LUXSFA
Sistema a sfondamento per asta ellittica (LUXE). Max 5 m.

* Funzionamento programmabile sulla centrale tramite il palmare TAUPROG o TauApp

12 VOLT

BARRIERA AUTOMATICA

LUXE

Per aste fino a 7 m

Molle

M-060MGREEN
Molla filo Ø 5,2 mm,
carico 90 kg Verde

M-060MBLU
Molla filo Ø 6,2 mm,
carico 155 kg Blu

M-060MRED
Molla filo Ø 7 mm,
carico 185 kg Rossa

M-060MYELLOW
Molla filo Ø 9 mm,
carico 370 kg Gialla

MOLLA				
	B)	M-060MGREEN (ø 5,2 mm) Colore: Verde RAL 6002	C)	M-060MBLU (ø 6,2 mm) Colore: Blu RAL 5003
	D)	M-060MRED (ø 7 mm) Colore: Rosso RAL 3000	E)	M-060MYELLOW (ø 9 mm) Colore: Giallo RAL 1004

ASTA ED ACCESSORI	LUNGH. ASTA						
	4 ÷ 4,24 (m)	4,25 ÷ 4,74 (m)	4,75 ÷ 5,24 (m)	5,25 ÷ 5,74 (m)	5,75 ÷ 6,24 (m)	6,25 ÷ 6,74 (m)	6,75 ÷ 7 (m)
800AE + 800PG	B+B	B+C[1]	C[2]+D	-	-	-	-
800AE + 800AT + 800ABTSE	B[2]+D	C+C	C+C	-	-	-	-
800AE + 800AT + 800PG	B+B	B+C[1]	C[2]+D	D+D	D+E[1]	D+E[1]	E+E
800AE + 800FPL + 800PG	B+C[1]	C+C	D+D	D[2]+E	D+E[1]	D+E[1]	E+E
800AE + 800AT + 800GA2	B+B	C+C	D+D	D[2]+E	D[2]+E	-	-
800AE + 800FPL + 800GA2	B[2]+C	C+C	D[2]+E	D[2]+E	E+E	-	-
800AE5 + 800AT + 800PG8 *	B+A[2]	B+B	B[2]+C	-	-	-	-

1 La molla più robusta deve essere installata dal lato passo carraio.
2 La molla meno robusta deve essere installata dal lato passo carraio.

Per aste con passaggi utili uguali o superiori a 5 m è OBBLIGATORIO usare il rinforzo 800RA.
Con appoggio mobile (800FPL) e/o con rastrelliera (800GA2) è OBBLIGATORIO usare il rinforzo 800RA.
Per lunghezze asta uguali o superiori a 5 m è OBBLIGATORIO l'uso dell'appoggio asta a terra fisso o pensile (800AT-800FPL).

ATTENZIONE: OBBLIGATORIO MONTARE IL PROFILO IN GOMMA PROTETTIVO PER ASTA ELLITTICA (800PG4-800PG8).
configurazione per asta da 4 a 5 m. 800AE5 non va assemblata con il giunto 800GI.

Guida alla scelta e composizione delle aste e degli accessori

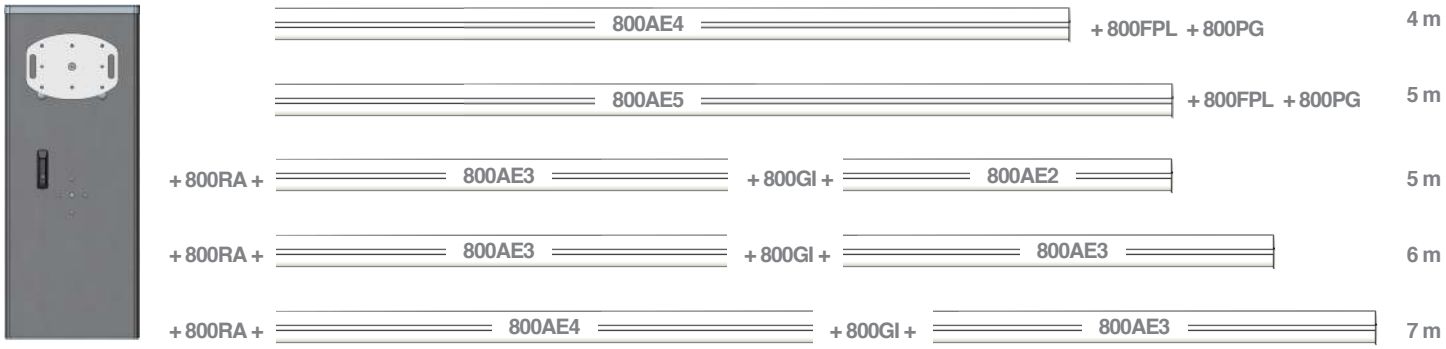

Su tutte le aste si deve installare il profilo in gomma protettivo (800PG4 - 800PG8). Tutte le aste sono perdisposte per l'installazione delle luci di segnalazione a led (800LA4 - 800LA8), della forcella pensile (800FPL) e della rastrelliera in alluminio (800GA2).

MADE IN ITALY

SALVAPARCHEGGIO

PARK

12 VOLT

Automatico

PARKXL

PARK

800PARK
Salvaparcheggio automatico.

800PARKM
Salvaparcheggio manuale senza motorizzazione.

800PARKXL
Salvaparcheggio automatico maggiorato.

800PARKXLM
Salvaparcheggio manuale maggiorato.

Caratteristiche:
- uso residenziale, industriale e collettivo
- motore in bassa tensione
- tempo di apertura 5 secondi
- apertura con radiocomando
- sblocco manuale

Vantaggi:
- apertura veloce
- ideale per salvaguardare il posto auto
- rilevazione ostacoli e sicurezza antischiacciamento

Accessori

750D780M
Quadro elettrico di comando per 1 motore espandibile fino a 4 unità, con radio rivecente quadricanale

750EXP780M
Modulo di espansione per un salvaparcheggio

200BATT
Batteria 12 Volt 7,2 Ah con cavo

750SCB12C
Scheda carica batteria con connettore

250K-SLIMRP
Trasmittente bicanale 433,92 MHz con tecnologia “rolling code”.

250T-4RP
Trasmittente quadricanale 433,92 MHz con tecnologia “rolling code”, completo di supporto per auto.

Caratteristiche tecniche	PARK/XL
Alimentazione	230 V AC (50 - 60 Hz)
Alimentazione motore	18 V DC
Assorbimento	1,6 A
Potenza assorbita	30 W
Tempo di manovra	5 sec.
Ciclo di lavoro	100 %
Resistenza allo schiacciamento	2,5 kg/cm²
Temperatura di esercizio	-20° C ÷ +55° C
Termoprotezione motore	-
Grado di protezione IP	IP 54

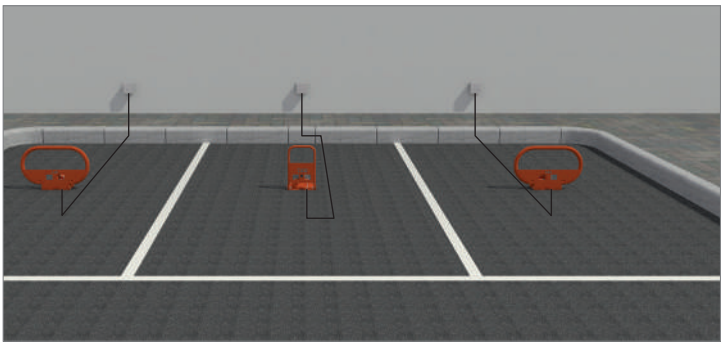

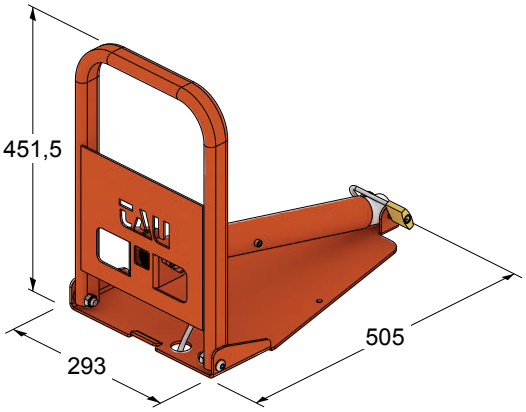

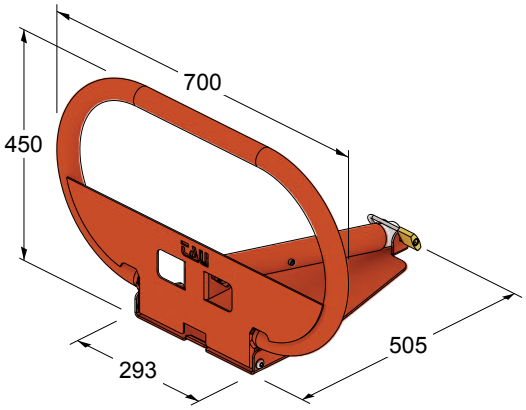

230 VOLT

DISSUASORE MOBILE RETRATTILE

T-STOP

Resistenza max 29.000 J

T-STOP1404-5
Dissuasore oleodinamico diametro cilindro 140 mm, corsa cilindro mobile 500 mm, spessore cilindro 4 mm, completo di cassaforma.

T-STOP1404-7
Dissuasore oleodinamico diametro cilindro 140 mm, corsa cilindro mobile 700 mm, spessore cilindro 4 mm, completo di cassaforma.

T-STOP1412-5
Dissuasore oleodinamico diametro cilindro 140 mm, corsa cilindro mobile 500 mm, spessore cilindro 12 mm, completo di cassaforma.

T-STOP1412-7
Dissuasore oleodinamico diametro cilindro 140 mm, corsa cilindro mobile 700 mm, spessore cilindro 12 mm, completo di cassaforma.

T-STOP2004-5
Dissuasore oleodinamico diametro cilindro 200 mm, corsa cilindro mobile 500 mm, spessore cilindro 4 mm, completo di cassaforma.

T-STOP2004-7
Dissuasore oleodinamico diametro cilindro 200 mm, corsa cilindro mobile 700 mm, spessore cilindro 4 mm, completo di cassaforma.

T-STOP2012-5
Dissuasore oleodinamico diametro cilindro 200 mm, corsa cilindro mobile 500 mm, spessore cilindro 12 mm, completo di cassaforma.

T-STOP2012-7
Dissuasore oleodinamico diametro cilindro 200 mm, corsa cilindro mobile 700 mm, spessore cilindro 12 mm, completo di cassaforma.

T-STOP3012-7
Dissuasore blindato oleodinamico diametro cilindro 270 mm, corsa cilindro mobile 700 mm, spessore cilindro 12 mm, completo di cassaforma.

Caratteristiche:
- il dissuasore è completo di cassaforma, struttura estraibile, tubo, pompa oleodinamica incorporata, testa luminosa e predisposizione scatola giunzione cavi
- tubo esterno in acciaio di alta qualità (a richiesta disponibile in acciaio inossidabile AISI 304)
- zincatura a caldo
- fascia adesiva retroriflettente

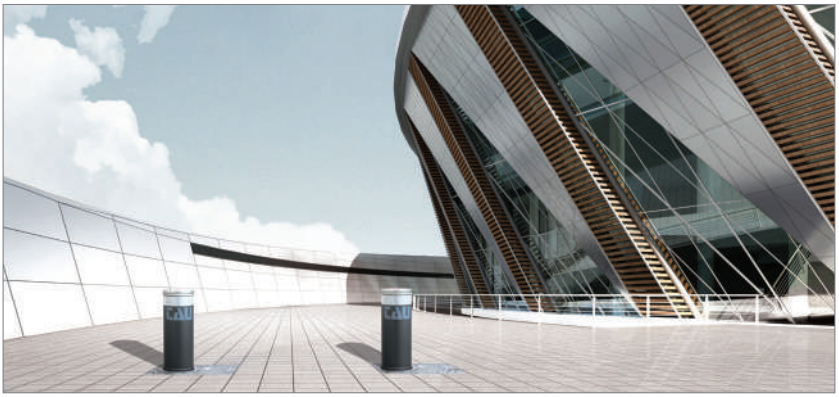

Accessori

800TSSEN
Supplemento per inserimento testa sensibile da effettuare all'ordine (T-STOP14)

800TSSEN20
Supplemento per inserimento testa sensibile da effettuare all'ordine (T-STOP20)

800TSSEN30
Supplemento per inserimento testa sensibile da effettuare all'ordine (T-STOP30)

800TSVAL
Elettrovalvola 230 V per l'abbassamento automatico in assenza di energia elettrica (T-STOP14/20)

800TSPROG
Programmatore elettronico per la gestione di 1 dissuasore, radio ricevente incorporata 433,92 MHz, elettrovalvola e semaforo, in scatola IP56

800TSVAL30
Elettrovalvola 230 V per l'abbassamento automatico in assenza di energia elettrica (T-STOP30)

800TSPROG 4
Programmatore elettronico per la gestione di 4 dissuasori, radio ricevente incorporata 433,92 MHz, 4 elettrovalvole e semaforo, in scatola IP56

800TSRAE
Riconoscitore sonoro mezzi di emergenza (sirene omologate europee), specificare nazione destinataria

800TSCH
Serratura a pompa di sicurezza a protezione dello sblocco idraulico discesa dissuasore (T-STOP14/20)

800TSCH30
Serratura a pompa di sicurezza a protezione dello sblocco idraulico discesa dissuasore (T-STOP30)

800TSRES
Resistenza elettrica di riscaldamento anticondensa 250W autoregolante 230 V, completa di staffa e cavo da 1,5 m da inserire nel dissuasore (T-STOP14/20)

800TSRES30
Resistenza elettrica di riscaldamento anticondensa 250W autoregolante 230 V, completa di staffa e cavo da 1,5 m da inserire nel dissuasore (T-STOP30)

800TSAC
Segnalatore acustico 230 V IP67 con cavo da 0,2 m, da inserire nel dissuasore (T-STOP14/20)

800TSAC30
Segnalatore acustico 230 V IP67 con cavo da 0,2 m, da inserire nel dissuasore (T-STOP30)

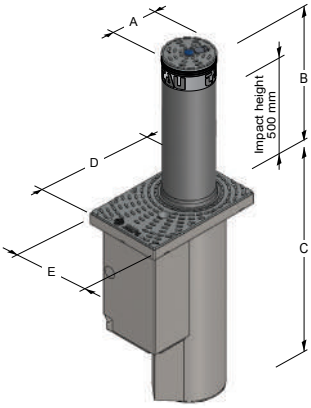

	A	B	C	D	E
T-STOP14	140	500/700	738/938	443	260
T-STOP20	200	500/700	740/930	508	328

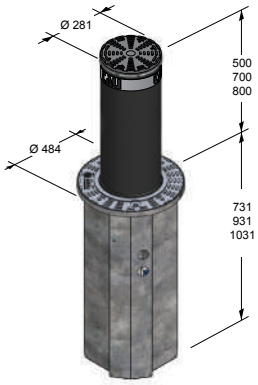

T-STOP30

	Alimen-tazione	Diametro	Corsa Cilindro	Spessore cilindro	Sblocco manuale di emergenza	Velocità di sollevamento	Velocità di abbassamento	Resist. allo sfondamento	Peso	LED	Testa sensibile	Elettrovalvola	Rivest. Acciaio Inox
T-STOP1404-5	230 V	140 mm	500 mm	4 mm	•	4sec	3sec	56.000 J	52 Kg	•	optional	-	-
T-STOP1404-7	230 V	140 mm	700 mm	4 mm	•	5sec	4sec	56.000 J	62 Kg	•	optional	-	-
T-STOP1412-5	230 V	140 mm	500 mm	12 mm	•	4sec	3sec	112.000 J	75 Kg	•	optional	optional	-
T-STOP1412-7	230 V	140 mm	700 mm	12 mm	•	5sec	4sec	112.000 J	86 Kg	•	optional	optional	-
T-STOP2004-5	230 V	200 mm	500 mm	4 mm	•	4sec	3sec	111.000 J	70 Kg	•	optional	-	-
T-STOP2004-7	230 V	200 mm	700 mm	4 mm	•	5sec	4sec	111.000 J	81 Kg	•	optional	-	-
T-STOP2012-5	230 V	200 mm	500 mm	12 mm	•	4sec	3sec	242.000 J	98 Kg	•	optional	optional	-
T-STOP2012-7	230 V	200 mm	700 mm	12 mm	•	5sec	4sec	242.000 J	117 Kg	•	optional	optional	-
T-STOP3012-7	230 V	270 mm	700 mm	12 mm	•	5sec	4sec	482.000 J	180 Kg	•	optional	optional	optional

TAU
>MOVING LIFE

SERRAMENTI >

Motoriduttore TWIN
Motoriduttore MRC-M
Motoriduttore MRC
Motoriduttore MF30

MADE IN ITALY

220 VOLT

MOTORIDUTTORE

T-WIN

Per serrande avvolgibili

850T-WIN22
Motoriduttore per serranda, portata max 140 kg, albero da Ø 48-60 mm, molle da Ø 200-220 mm.

850T-WIN22P
Motoriduttore per serranda, portata max 180 kg, albero da Ø 48-60 mm, molle da Ø 200-220 mm.

850T-WIN24
Motoriduttore per serranda, portata max 180 kg, albero da Ø 76 mm, molle da Ø 240 mm.

850T-WIN24BM
Motoriduttore per serranda, portata max 320 kg, albero da Ø 76 mm, molle da Ø 240 mm.

Caratteristiche:
- uso commerciale e residenziale
- forza di sollevamento massima fino a 320 Kg
- motoriduttore elettromeccanico 230 Volt
- finecorsa meccanici
- kit elettrofreno opzionale

Vantaggi:
- adatto anche a serrande già esistenti
- adattabile a pali serranda di diametro 48, 60 o 76 mm
- robusto e affidabile
- non necessita di manutenzione

Caratteristiche tecniche	T-WIN22	T-WIN22P	T-WIN24	T-WIN24BM
Alimentazione	220 V AC ± 10% (50 - 60 Hz)			
Alimentazione motore	220 V AC			
Assorbimento	1,6 A	2 A	2,8 A	5,7 A
Potenza assorbita	400 W	600 W	600 W	1200 W
Velocità corona motore	10 rpm			
Forza di sollevamento	140 kg	180 kg	180 kg	320 kg
Temperatura di esercizio	-20° C ÷ +80° C			
Termoprotezione motore	150° C			
Grado di protezione IP	IP 32			
Altezza max. serranda	8 m			

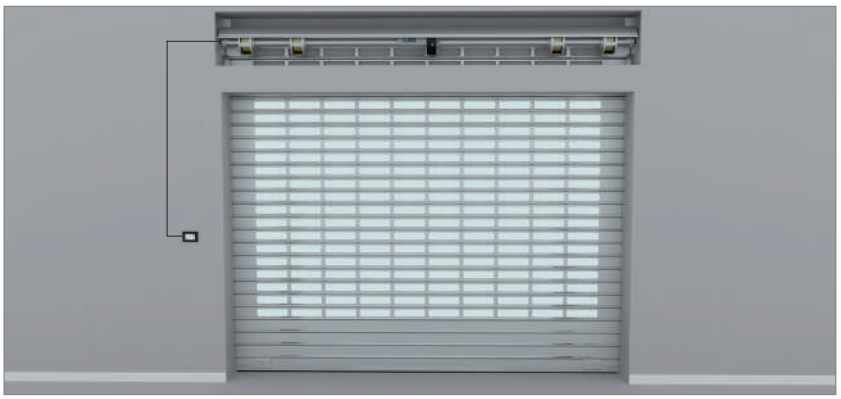

Accessori

850BRK
Kit elettrofreno*

300TKEY
Selettore a chiave in alluminio

300BEPS
Pulsantiera da esterno con sblocco e scatola di sicurezza in alluminio

300TKEYD
Selettore a chiave in alluminio con cilindro europeo

300BIP
Pulsantiera da incasso con scatola di sicurezza in alluminio

750K330M
Quadro elettrico di comando per serranda e tapparelle con radio ricevente 433,92 MHz e scatola

300BIPS
Pulsantiera da incasso con sblocco e scatola di sicurezza in alluminio

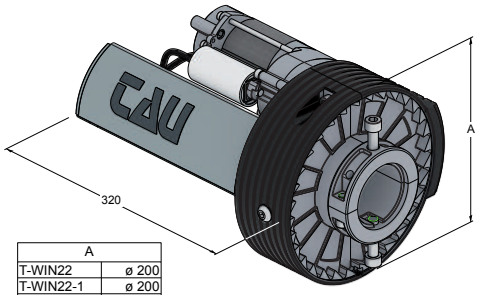

A	
T-WIN22	ø 200
T-WIN22-1	ø 200
T-WIN22P	ø 200
T-WIN22P1	ø 200
T-WIN24	ø 240
T-WIN24-1	ø 240
T-WIN24BM	ø 240
T-WIN24BM1	ø 240

* Quando il motore è provvisto di elettrofreno la capacità di sollevamento diminuisce di 10 kg , e la coppia di 10 Nm su ogni modello.

230 VOLT

MOTORIDUTTORE

MRC-M

Per tende da sole
e tapparelle

850MRC20M
Motoriduttore tubolare con manovra di soccorso da 20 Nm per tenda da sole completo di supporto e adattatore Ø 70 mm.

850MRC30M
Motoriduttore tubolare con manovra di soccorso da 30 Nm per tenda da sole completo di supporto e adattatore Ø 70 mm.

850MRC40M
Motoriduttore tubolare con manovra di soccorso da 40 Nm per tenda da sole completo di supporto e adattatore Ø 70 mm.

850MRC50M
Motoriduttore tubolare con manovra di soccorso da 50 Nm per tenda da sole completo di supporto e adattatore Ø 70 mm.

Caratteristiche:
- motore tubolare diametro 45 mm
- motore elettromeccanico 230 Volt
- manovra di soccorso incorporata
- motore autofrenante

Vantaggi:
- adatto a tende da sole fino a max 4 m di sporgenza
- semplice da installare
- tramite l'apposita asta si può agire manualmente per la movimentazione della tenda
- semplice regolazione dei finecorsa

Caratteristiche tecniche	MRC20M	MRC30M	MRC40M	MRC50M
Grado di protezione IP	IP 44			
Alimentazione	230 V AC (50 - 60 Hz)			
Assorbimento	0,92 A	1,1 A	1,3 A	1,4 A
Potenza assorbita	205 W	230 W	292 W	308 W
Velocità corona motore	15 rpm	15 rpm	15 rpm	12 rpm
Forza di sollevamento	38 kg	56 kg	76kg	94 kg
Temperatura di esercizio	-10° C ÷ +60° C			
Tempo lavoro	4 min.			
Coppia	20 Nm	30 Nm	40 Nm	50 Nm

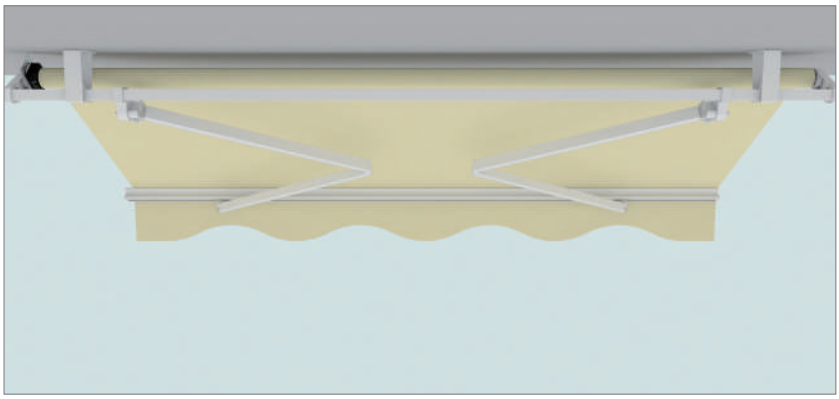

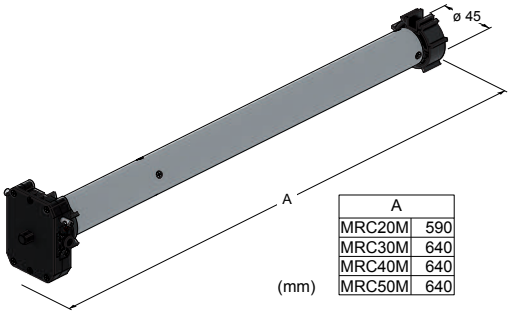

	A
MRC20M	590
MRC30M	640
MRC40M	640
MRC50M	640

(mm)

Accessori

850AD70C
Adattatore Ø 70 mm per tubo tenda (ricambio)

850CSVP
Centralina sole-vento-pioggia da abbinare a 850ANCP

850SND45C
Snodo cardanico 45°/90° per manovella manovra manuale

850ANCP
Sensore vento con crepuscolare

850DZ68
Supporto motori per tapparelle

850PLV
Sensore pioggia

850MAN150
Asta per manovra manuale con nodo sferico l=150 cm

850OCC
Occhiello per collegamento manovra soccorso

Diagramma di applicazione per tende da sole

BRACCIO DA 15 Kg. DI FORZA

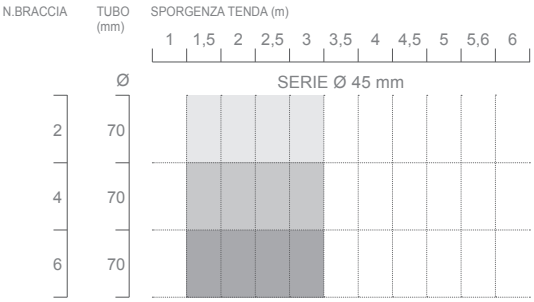

BRACCIO DA 25 Kg. DI FORZA

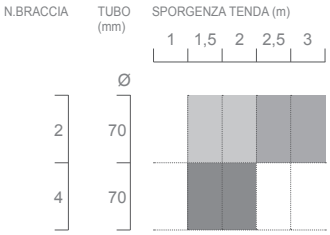

BRACCIO DA 35 Kg. DI FORZA

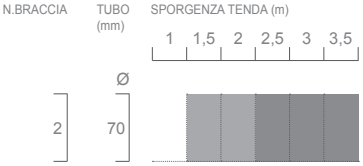

BRACCIO DA 45 Kg. DI FORZA

Legenda

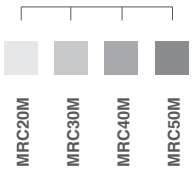

230 VOLT

MOTORIDUTTORE MRC

Per tapparelle avvolgibili

850MRC10
Motoriduttore tubolare da 10 Nm completo di supporto e adattatore da Ø 60mm.

850MRC20
Motoriduttore tubolare da 20 Nm completo di supporto e adattatore da Ø 60mm.

850MRC30
Motoriduttore tubolare da 30 Nm completo di supporto e adattatore da Ø 60mm.

850MRC40
Motoriduttore tubolare da 40 Nm completo di supporto e adattatore da Ø 60mm.

850MRC50
Motoriduttore tubolare da 50 Nm completo di supporto e adattatore da Ø 60mm.

Materiale	Kg/m2
PVC	5
Legno	10
Alluminio con poliuretano espanso (coibentato)	4
Alluminio estruso	8
Acciaio con poliuretano espanso (coibentato)	10
Acciaio blindato	16

Caratteristiche tecniche	MRC10	MRC20	MRC30	MRC40	MRC50
Grado di protezione IP	IP 44				
Alimentazione	230 V AC (50 - 60 Hz)				
Assorbimento	0,63 A	0,92 A	1,1 A	1,3 A	1,4 A
Potenza assorbita	146 W	205 W	230 W	292 W	308 W
Velocità corona motore	15 rpm	15 rpm	15 rpm	15 rpm	12 rpm
Forza di sollevamento	18 kg	38 kg	56 kg	76 kg	94 kg
Temperatura di esercizio	-10° C ÷ +60° C				
Tempo lavoro	4 min.				
Coppia	10 Nm	20 Nm	30 Nm	40 Nm	50 Nm

Caratteristiche:
- motore tubolare Ø45
- motore elettromeccanico 230 Volt – 50 Hz
- motore con finecorsa
- motore autofrenante

Vantaggi:
- adatto anche a tapparelle già esistenti
- semplice da installare: basta inserire il motoriduttore all'interno del tubo avvolgitore della tapparella

Accessori

850AD60C
Adattatore Ø 60 mm per tubo tapparella (ricambio)

850DZ68
Supporto motori (ricambio)

850SF553
Supporto motori per tapparelle (ricambio)

850CT60
Calotta telescopica per tubo ottagonale Ø 60 mm

850SF523
Supporto regolabile motori per tapparelle

850BTOT607
Blocco tapparella ottagonale Ø 60 mm

850SF511
Supporto motori per tapparelle

750K330M
Quadro elettrico di comando per serranda e tapparelle con radio ricevente 433,92 MHz e scatola

850SF823
Supporto a scatto motori per tapparelle

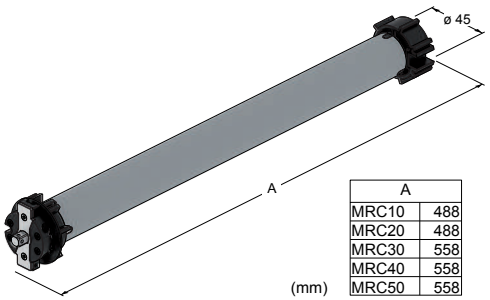

A	
MRC10	488
MRC20	488
MRC30	558
MRC40	558
MRC50	558

Diagramma di applicazione per persiane avvolgibili

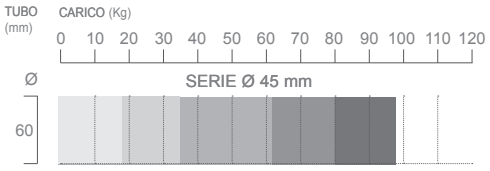

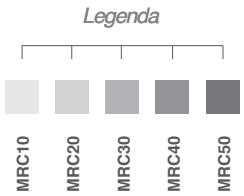

230 VOLT

MOTORIDUTTORE

MF30

Per vasistas

850MF30
Motore a catena per finestra vasistas, max 30 kg.

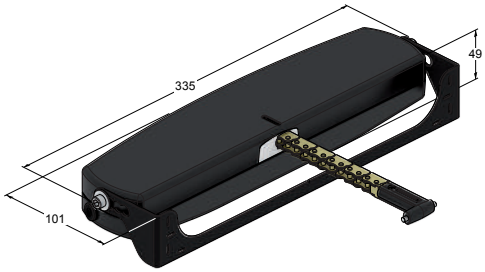

Caratteristiche tecniche	MF30
Alimentazione	230 V AC (50 Hz)
Carico massimo applicabile in spinta	300 N
Carico massimo applicabile in trazione	300 N
Corse (selezionabili in qualsiasi momento)	200 e 380 mm
Assorbimento	0,32 A
Velocità di traslazione a vuoto	24 mm/sec.
Durata della corsa a vuoto	16 sec.
Doppio isolamento elettrico	Sì
Tipo servizio	S2 di 4 min.
Temperatura di funzionamento	-5° C ÷ +50° C
Grado di protezione dispositivi elettrici	IP 30
Regolazione dell'attacco all'infisso	15 mm
Regolazione perni staffe basculanti	15 mm
Collegamento in parallelo di più attuatori sulla stessa finestra	solo con apposito dispositivo elettronico
Collegamento in parallelo di più attuatori su finestre diverse	Sì (vedi schema elettrico)
Controllo di posizione della catena	Sì
Dispositivo acustico per segnalazione montaggio errato (buzzer)	Sì
Peso apparecchio installato	1,1 kg

Caratteristiche:
- motore 230 Volt
- catena articolata a doppia maglia
- carico massimo applicabile 300 N

Vantaggi:
- dimensioni contenute
- adatto ad aperture a vasistas o a sporgere
- aggancio rapido
- corsa regolabile dall'esterno a 20 e 38 cm

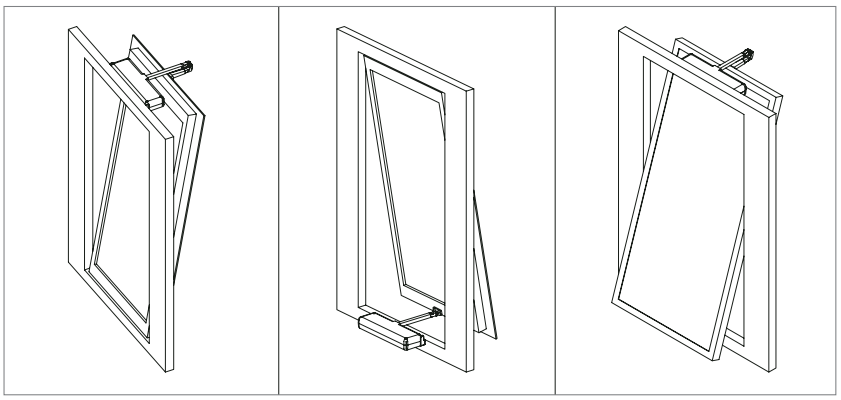

TAU
>MOVING LIFE

ACCESSORI >

Radiocomandi e riceventi
Dispositivi di sicurezza
Controllo accessi
Bordi sensibili
Selettori a chiave
Quadri elettrici di comando
Energie alternative

MADE IN ITALY

RADIOCOMANDI E RADIORICEVENTI

CON TECNOLOGIA
ROLLING CODE

Caratteristiche:
• Frequenza: 433,92 MHz
• Portata: 150-200 m con antenna accordata in spazio libero (la portata può variare notevolmente a seconda delle condizioni ambientali e dei relativi disturbi radio in cui operano)
• 281.000 miliardi di combinazioni di codice
• tecnologia "rolling code": il codice varia ad ogni utilizzo del radiocomando. Un algoritmo riconosce e valida il segnale solo dei radiocomandi codificati dalla radioricevente.

Vantaggi:
• massima sicurezza anticlonazione del telecomando
• il codice può essere personalizzato a piacere tramite il programmatore TAUPROG
• ideali per la gestione multiutenza
• utilizzando le radioriceventi autoapprendimento il codice personale del radiocomando può essere inserito in più impianti, eliminando l'uso di altri scomodi radiocomandi
• nuove scocche più resistenti.

250K-SLIMRP
Trasmittente bicanale 433,92 MHz con tecnologia "rolling code".

250T-4RP
Trasmittente quadricanale 433,92 MHz con tecnologia "rolling code", completo di supporto per auto.

250S-2RP
Trasmittente bicanale 433,92 MHz con tecnologia "rolling code".

250S-4RP
Trasmittente quadricanale 433,92 MHz con tecnologia "rolling code".

Grazie alla TauApp installata nello smart phone e al dispositivo T-WIFI è possibile modificare tutti i parametri delle centrali serie DIAMOND, quali la velocità di apertura e di chiusura, il tempo di accelerazione/decelerazione in apertura ed in chiusura e molti altri. È inoltre possibile vedere sullo smart phone lo stato dell'automazione e la diagnostica del funzionamento.

250T-WIFI
Dispositivo per connessione WIFI 2,4 GHz per consentire da remoto, mediante la TauApp, l'uso dello smart phone per programmare e controllare le centrali di comando della serie Diamond.

Con il programmatore palmare Tauprog è possibile personalizzare i codici dei radiocomandi, cancellare, aggiungere, abilitare o disabilitare codici. Ogni programmatore è personalizzato con un codice rivenditore e i radiocomandi programmati non possono essere clonati da altri programmatori. Con il software in dotazione è possibile tramite pc creare una banca dati per gestire la programmazione di nuovi ricevitori o di nuove funzioni, inserire note personali per ogni codice, effettuare copie di backup, inserire nuovi codici e stampare il contenuto della memoria. È inoltre possibile modificare i parametri avanzati delle centrali serie DIAMOND.

250TAUPROG
Programmatore palmare per radioriceventi e quadri elettrici di comando predisposti.

250T-RADIO1

Sistema universale composto da 1 ricevitore autoapprendimento 433,92 MHz monocanale con antenna incorporata e un radiocomando bicanale con tecnologia rolling-code della serie K-SLIM.

250T-RADIO2

Sistema universale composto da 1 ricevitore autoapprendimento 433,92 MHz bicanale con antenna incorporata e due radiocomandi quadricanali con tecnologia rolling-code della serie T-4.

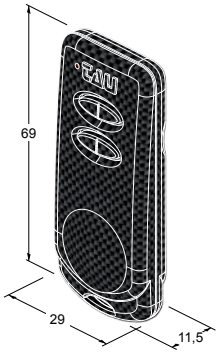

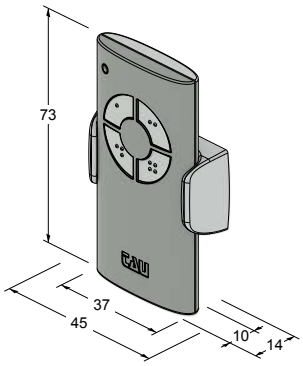

Radioriceventi

250RXSM1
Radioricevente ad autoapprendimento, 433,92 MHz, monocanale ad innesto (memoria 14 codici)

250RXSM2
Radioricevente ad autoapprendimento 433,92 MHz, bicanale ad innesto (memoria 14 codici)

250RXSM1B
Radioricevente da esterno ad autoapprendimento 433,92 MHz, monocanale universale (memoria 14 codici)

250RXSM2B
Radioricevente da esterno ad autoapprendimento 433,92 MHz, bicanale universale (memoria 14 codici)

250RXSM4
Radioricevente da esterno ad autoapprendimento 433,92 MHz, quadricanale universale (memoria 14 codici)

250RXSM4T
Radioricevente da esterno ad autoapprendimento 433,92 MHz, quadricanale universale, alimentazione 230 Volt (memoria 14 codici)

250SM126
Scheda di memoria per 126 codici radio

250SM254
Scheda di memoria per 254 codici radio

250SM1022
Scheda di memoria per 1022 codici radio

Accessori

200BATTBUG
Batteria per radiocomando mod. T-4, K-SLIM e BUG2-4

250ANTD
Antenna per montaggio su lampeggiante con cavo da 5 m

250ANTD1
Antenna con staffa con cavo da 5 m

RADIOCOMANDI E RADIORICEVENTI

CON TECNOLOGIA
DIP-SWITCH

Caratteristiche:
• Frequenza: 433,92 MHz
• Portata: 150-200 m con antenna accordata in spazio libero (la portata può variare notevolmente a seconda delle condizioni ambientali e dei relativi disturbi radio in cui operano)
• 1024 combinazioni di codice

Vantaggi:
• semplicità di programmazione
• possibilità di variare il codice spostando dei semplici interruttori numerati
• i radiocomandi si possono usare con radioriceventi sia a dip-switch, sia ad autoapprendimento (self-learning)
• utilizzando le radioriceventi autoapprendimento il codice personale del radiocomando può essere inserito in più impianti, eliminando l'uso di altri scomodi radiocomandi

250K-SLIM*
Trasmittente bicanale 433,92 MHz con tecnologia a “dip switch”.

250T-4*
Trasmittente quadricanale 433,92 MHz con tecnologia a “dip switch”, completo di supporto per auto.

250S-2*
Trasmittente bicanale 433,92 MHz con tecnologia a “dip switch”.

250S-4*
Trasmittente quadricanale 433,92 MHz con tecnologia a “dip switch”.

* Non compatibile con le nuove generazioni di quadri elettrici di comando

250TXD2*
Trasmittente bicanale 433,92 MHz con tecnologia a “dip switch”.

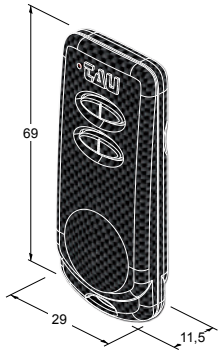

250TXD4*
Trasmittente quadricanale 433,92 MHz con tecnologia a “dip switch”.

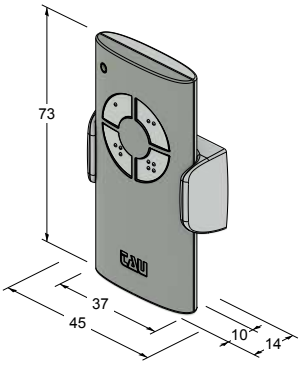

Radioriceventi

250RXSM1
Radioricevente ad autoapprendimento, 433,92 MHz, monocanale ad innesto (memoria 14 codici)

250RXSM1B
Radioricevente da esterno ad autoapprendimento 433,92 MHz, monocanale universale (memoria 14 codici)

250RXSM2
Radioricevente ad autoapprendimento 433,92 MHz, bicanale ad innesto (memoria 14 codici)

250RXSM2B
Radioricevente da esterno ad autoapprendimento 433,92 MHz, bicanale universale (memoria 14 codici)

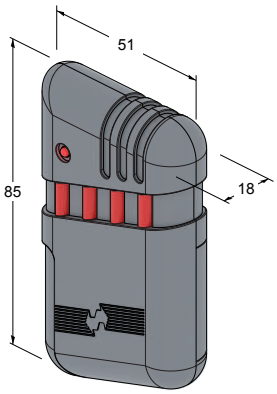

Accessori

200BATTTX
Batteria per radiocomando mod. TXD2 e TXD4

250ANTD1
Antenna con staffa con cavo da 5 m

200BATTBUG
Batteria per radiocomando mod. T-4, K-SLIM e BUG2-4

250ANTD
Antenna per montaggio su lampeggiante con cavo da 5 m

RADIOCOMANDI E RADIORICEVENTI

CON TECNOLOGIA
SELF LEARNING

Caratteristiche:
• Frequenza: 433,92 MHz
• Portata: 150-200 m con antenna accordata in spazio libero (la portata può variare notevolmente a seconda delle condizioni ambientali e dei relativi disturbi radio in cui operano)
• 1024 combinazioni di codice
• Tecnologia “self learning” autoapprendimento

Vantaggi:
• programmazione veloce del radiocomando senza aprire la cover
• i radiocomandi si possono usare con radioriceventi sia a dip-switch, sia ad autoapprendimento (self learning)
• le radioriceventi self learning sono ideali per la gestione multiutenza
• utilizzando le radioriceventi autoapprendimento il codice personale del radiocomando può essere inserito in più impianti, eliminando l'uso di altri scomodi radiocomandi

250K-SLIMC*
Trasmittente bicanale 433,92 MHz con tecnologia “self learning”.

250T-4C*
Trasmittente quadricanale 433,92 MHz con tecnologia “self learning”, completo di supporto per auto.

250S-2C*
Trasmittente bicanale 433,92 MHz con tecnologia “self learning”.

250S-4C*
Trasmittente quadricanale 433,92 MHz con tecnologia “self learning”

* Non compatibile con le nuove generazioni di quadri elettrici di comando

Radioriceventi

250RXSM1
Radioricevente ad autoapprendimento, 433,92 MHz, monocanale ad innesto (memoria 14 codici)

250RXSM2
Radioricevente ad autoapprendimento 433,92 MHz, bicanale ad innesto (memoria 14 codici)

250RXSM1B
Radioricevente da esterno ad autoapprendimento 433,92 MHz, monocanale universale (memoria 14 codici)

250RXSM2B
Radioricevente da esterno ad autoapprendimento 433,92 MHz, bicanale universale (memoria 14 codici)

250RXSM4
Radioricevente da esterno ad autoapprendimento 433,92 MHz, quadricanale universale (memoria 14 codici)

250RXSM4T
Radioricevente da esterno ad autoapprendimento 433,92 MHz, quadricanale universale, alimentazione 230 Volt (memoria 14 codici)

250SM126
Scheda di memoria per 126 codici radio

250SM254
Scheda di memoria per 254 codici radio

250SM1022
Scheda di memoria per 1022 codici radio

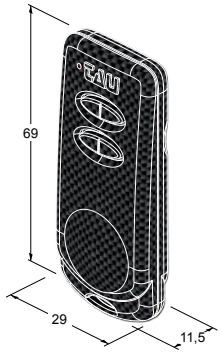

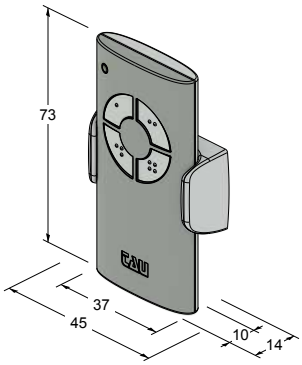

Accessori

250ANTD1
Antenna con staffa con cavo da 5 m

250ANTD
Antenna per montaggio su lampeggiante con cavo da 5 m

200BATTBUG
Batteria per radiocomando mod. T-4, K-SLIM e BUG2-4

OPTIC

Fotocellule e colonnine

MADE IN ITALY

Caratteristiche:
• fotocellule a raggi infrarossi sincronizzate portata max 20 m
• orientabili 15°
• alimentazione 12/24 Volt
• fotocellule da esterno per montaggio a parete senza necessità di fori o scanalature

Vantaggi:
• dimensioni estremamente compatte
• adatte a qualsiasi contesto architettonico
• gamma completa di accessori abbinati anche al selettore a chiave
• il frontale della colonnina è completamente estraibile per consentire un facile passaggio dei cavi
• le fotocellule possono essere montate all'interno della colonnina in 3 diverse posizioni
• colonnine con schiena piatta per una perfetta aderenza al muro o per l'applicazione a doppia colonnina contrapposta

900OPTIC

Coppia di fotocellule a raggi infrarossi 12/24 Volt da esterno, orientabili +- 15°, sincronizzate, max 20 m.

900TOWERF

Colonnina in alluminio verniciato per fotocellule a 1 foro h 49 cm (frontale estraibile per passaggio cavi e montaggio fotocellula orientabile in 3 posizioni).

900TOWER2F

Colonnina in alluminio verniciato per fotocellule a 2 fori h 98 cm (frontale estraibile per passaggio cavi e montaggio fotocellula orientabile in 3 posizioni).
N.B. il supporto e il selettore a chiave sono opzionali e da ordinare separatamente.

Accessori

900CPTOWER
Contropiastra per colonnine

900CFOTI
Copriforo fotocellule 900FOTI

900CPOPTIC
Supporti laterali per fotocellule

900TOWERP NEW
Piedistallo rinforzato Tower

Dispositivi di sicurezza

PIVOT

Fotocellule

900PIVOT
Coppia di fotocellule orientabili. Possibilità di orientare il fascio fino a 210° sull'asse orizzontale. Sincronizzazione automatica per permettere l'installazione fino a 4 coppie di fotocellule. Portata 20 m. Alimentazione 12/24 Volt. Per applicazione esterna.

900PIVOTL
Coppia di fotocellule orientabili con luce fissa di cortesia temporizzata. Possibilità di orientare il fascio fino a 210° sull'asse orizzontale. Luce a led per illuminazione vano passaggio. Sincronizzazione automatica per permettere l'installazione fino a 4 coppie di fotocellule. Portata 20 m. Alimentazione 12/24 Volt. Per applicazione esterna.

900PIVOTB NEW
Coppia di fotocellule orientabili con trasmettitore alimentato a batteria.
Durata della batteria fino a 30 mesi. Ricevitore alimentato via filo, collegato al quadro elettrico di comando. Fotocellule orientabili fino a 210° sull'asse orizzontale. Portata max 8 m. Alimentazione 12/24 Volt. Per applicazione esterna senza necessità di fori o scanalature.

Dispositivi di sicurezza

FOTI

Fotocellule

900FOTI
Coppia di fotocellule da incasso a raggi infrarossi 12/24 Volt, orientabili +- 15°, sincronizzate, max 20 m.

CONTROLLO ACCESSI

RTA

Sistema per max 1000 utenti

300RTA
Rilevatore di transponder di prossimità per il controllo accessi max 80 utenti.

300RTAS
Rilevatore di transponder di prossimità per il controllo accessi max 1000 utenti.

Caratteristiche:
- alimentazione 12/24 ac/dc
- gestione fino a 1000 utenti
- uscita con contatto no/nc
- memorizzazione delle tessere con autoapprendimento tramite master card

Vantaggi:
- controllo semplificato degli utenti
- a scelta uso di tessere o portachiavi
- funziona in modalità stand alone senza connessione al computer

Accessori

300APM
Rilevatore di transponder stagno da esterno da abbinare al 300RTA/300RTAS

300PK
Transponder portachiavi

300CARD
Tessera transponder

MADE IN ITALY

Dispositivi di sicurezza

NEW

VLED

Lampeggiante a led

Caratteristiche:
• disponibile in differenti tensioni di alimentazione: 230 Vac, 24 Vdc, 18 Vdc e 12 Vdc.
• antenna 433,92 Mhz integrata in tutte le versioni
• possibilità di fissaggio a parete mediante apposito supporto incluso

Vantaggi:
• è visibile anche nelle giornate di sole grazie all' utilizzo di 12 led ad alta efficenza
• Antenna preinstallata all'interno del lampeggiante protetta da atti vandalici
• pratico e flessibile può ruotare fino a 360° quando è installato utilizzando il supporto incluso
• particolare design previene rotture o danno da agenti atmosferici

900VLED
Lampeggiante a Led **neutro** versione Bassa tensione 12-18-24 Volt per quadri elettrici di comando Tau

900VLED-O
Lampeggiante a Led **arancio** versione Bassa tensione 12-18-24 Volt per quadri elettrici di comando Tau

900VLED-AT
Lampeggiante a Led **neutro** versione 230 V AC per quadri di comando Tau o per utilizzo universale

900VLED-ATO
Lampeggiante a Led **arancio** versione 230 V AC per quadri di comando Tau o per utilizzo universale

LAMP

Lampeggiante

900LAMP1
Lampeggiante 12/18 Volt con circuito interno.

900LAMP2
Lampeggiante 230 Volt con circuito interno.

900LAMP3
Lampeggiante 230 Volt per centrali predisposte.

900LAMP4
Lampeggiante 12/18 Volt per centrali predisposte.

900LAMP5
Lampeggiante 24 Volt per centrali predisposte.

900LAMP3A
Lampeggiante 230 Volt con antenna 433,92 Mhz integrata per centrali predisposte.

900LAMP4A
Lampeggiante 12/18 Volt con antenna 433,92 Mhz integrata per centrali predisposte.

900LAMP5A
Lampeggiante 24 Volt con antenna 433,92 Mhz integrata per centrali predisposte.

900LAMPCON3
Lampeggiante 230 Volt con funzione di conteggio delle manovre effettuate e relativa segnalazione luminosa.

900LAMPCON4
Lampeggiante 12/18 Volt con funzione di conteggio delle manovre effettuate e relativa segnalazione luminosa.

BORDI SENSIBILI

Per cancelli e portoni scorrevoli

900BSD15
Bordo sensibile di sicurezza deformabile da 1,5 m.

900BSD20
Bordo sensibile di sicurezza deformabile da 2 m.

900BSD25
Bordo sensibile di sicurezza deformabile da 2,5 m.

Caratteristiche:
• dispositivo elettromeccanico con 2 micro-switch, applicato alle automazioni ne permette l'arresto in caso di impatto accidentale
• altezza gomma 60 mm
• misure standard: 1,5 e 2 m. (a richiesta sono disponibili misure superiori)

Vantaggi:
• bordo di protezione completamente deformabile anche nella parte superiore (dove alloggiano i microinterruttori) per assicurare la completa sicurezza
• ideale per cancelli e portoni scorrevoli
• abbinabile al sistema wireless può essere montata sull'anta mobile del cancello per garantire il massimo della sicurezza e il rispetto delle normative EN 12978
• possibilità di scelta tra contatto normalmente chiuso o resistivo 8,2kΩ

900TWC
Dispositivo transceiver slave wireless a batteria per bordo sensibile mobile/fisso con batteria

900TWM
Dispositivo transceiver master per interfaccia centrale (gestisce fino a n°8 TWC e relativi bordi sensibili mobili)

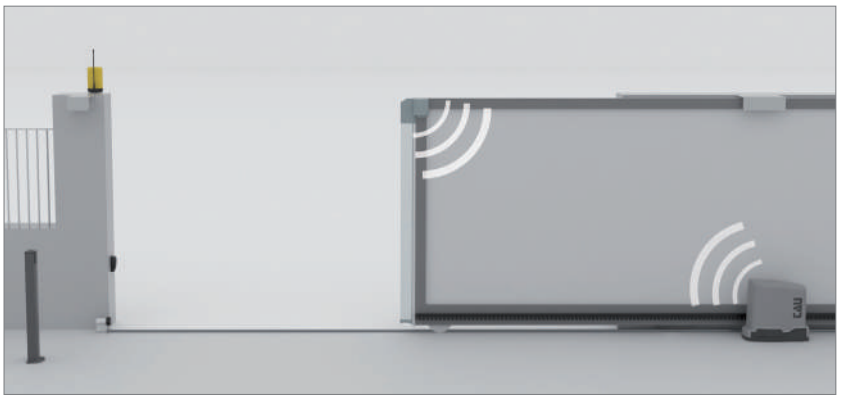

MADE IN ITALY

BORDI SENSIBILI

Per porte basculanti
e cancelli a battente

900KICM120
Bordo sensibile anticesoiamento da 1,2 m.

900KICM180
Bordo sensibile anticesoiamento da 1,8 m.

900KONT120
Bordo sensibile anticesoiamento resistivo 8,2kΩ da 1,2 m.

900KONT180
Bordo sensibile anticesoiamento resistivo 8,2kΩ da 1,8 m.

900TAP
Kit composto da n. 2 tappi per KICM/KONT

900CUR
Kit composto da n. 2 curve per KICM/KONT

900GIU
Kit composto da n. 2 giunti per KICM/KONT

Caratteristiche:
- dispositivo di sicurezza che applicato alle automazioni ne permette l'arresto in caso di impatto accidentale
- microinterruttori a tenuta stagna a bassa tensione
- lunghezze disponibili: 1,2 – 1,8 m
- disponibile la versione con sistema resistivo ad autoverifica continua (8,2k Ω)

Vantaggi:
- ideale per porte basculanti e cancelli a battente
- assicura il rispetto delle normative EN 12978
- abbinabile al sistema wireless può essere montata sul anta mobile per garantire il massimo della sicurezza

Selettore a chiave

T-KEY

300TKEY
Selettore a chiave in alluminio.

300TKEYD
Selettore a chiave in alluminio con cilindro europeo.

Caratteristiche:
- disponibile con cilindro classico o cilindro europeo DIN
- custodia in lega di alluminio verniciato
- predisposizione all'installazione del led luminoso
- installazione a parete o su colonnina

Vantaggi:
- resistente ai tentativi di scasso e agli atti vandalici
- non è necessaria nessuna predisposizione

Accessori

300TSL
Segnalazione luminosa a led per selettore a chiave

300TKEYS
Supporto per selettore a chiave da installare su colonnina

900TOWER2F

Colonnina in alluminio verniciato per fotocellule a 2 fori h 98 cm (frontale estraibile per passaggio cavi e montaggio fotocellula orientabile in 3 posizioni). N.B. il supporto e il selettore a chiave sono opzionali e da ordinare separatamente.

DISPOSITIVI PER APERTURA

300SC
Selettore a chiave da incasso

300SCE
Selettore a chiave da esterno

300TSG-4RP
Tastiera digitale via radio a batteria, da abbinare a una radio ricevente 433,92 MHz autoapprendimento o a un quadro di comando con radio ricevente abilitata

250T-PHONE
Attivatore GSM dual band 900/1800 Mhz

900T-COMM
Interfaccia seriale RS485 per il collegamento di 2 quadri di comando in modalità master/slave da abilitare con il Tauprog. (K126MA-K206MA-D749MA)

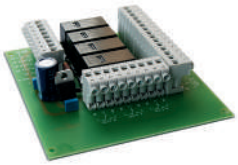

750T-RELE
Scheda disaccoppiamento ingressi

300SCMS1
Selettore a chiave magnetica da abbinare a 300SCMS3 (decodificatore)

300SA1
Rilevatore di massa magnetica

300SCMS3
Decodificatore per max 3 300SCMS1

300PPI
Pulsantiera industriale

300CMS
Chiave magnetica

12 VOLT

Quadro elettrico di comando

D749MA

Per cancelli e portoni
ad ante battenti

EN 12445 12453 CONFORME

750D749MA

Quadro di comando per 1-2 motori C.C. con encoder, completo di radio ricevente 433,92 MHz rolling code, scheda caricabatteria, contenitore e alimentatore.

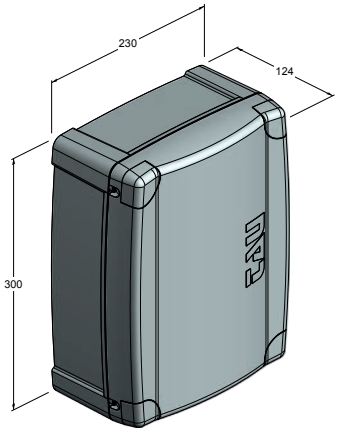

Funzioni Programmabili	D749MA
Funzionamento automatico	✓
Funzionamento semiautomatico	✓
Funzionamento uomo presente	✓
Esclusione prelampeggio	✓
Spia cancello aperto con lampeggio proporzionale	✓
Spia cancello aperto	
Programmazione con TAUPROG	✓
Test fotocellule a inizio manovra	✓
Esclusione test fotocellule	✓
Doppia coppia di fotocellule	✓
Richiusura dopo 5 sec. fotocellule	✓
Regolazione T.L.	
Regolazione T.C.A.	✓
Esclusione T.C.A.	✓
Ritardo anta in chiusura	✓
Regolazione elettronica della forza	✓
Riallineamento automatico post black-out	✓
Funzionamento passo-passo (apre-stop-chiude-stop-apre)	✓
No reverse in apertura	✓
Pedonale	✓
Funzione orologio	✓
Encoder	✓
Scheda radio incorporata	✓
Rallentamento	✓
Ricevitore predisposto per tastiere digitali	✓

Accessori

200BATT
Batteria 12 Volt 7,2 Ah
con cavo

750CUP
Cupolina protettiva per
quadro di comando

M-030KITKB20
Kit cavetti batteria (20 pz.)

750COL
Colonnina per quadro di
comando

250SM126
Scheda di memoria per 126
codici radio

250SM254
Scheda di memoria per 254
codici radio

Uscite - Ingressi	D749MA
Uscita M1	✓
Uscita M2	✓
Uscita lampeggiante	✓
Uscita luci di cortesia	*
Uscita elettroserratura	✓
Uscita spia cancello aperto	✓
Uscita 12 Vdc per ausiliari	✓
Uscita 24 Vdc per ausiliari	
Uscita FTI	✓
Uscita FTE	✓
Ingresso Apre/Chiude	✓
Ingresso pedonale	✓
Ingresso stop	✓
Ingresso pulsante apre	*
Ingresso pulsante chiude	*
Ingresso bordo sensibile (C.F.)	✓

* Funzionamento programmabile sulla centrale tramite il palmare TAUPROG

Quadro elettrico di comando

D760M

230 VOLT

Per cancelli e portoni
ad ante battenti

750D760M

Quadro di comando per 1-2 motori 230 Volt con rallentamento e radio ricevente 433,92 MHz incorporata rollingcode, completo di contenitore.

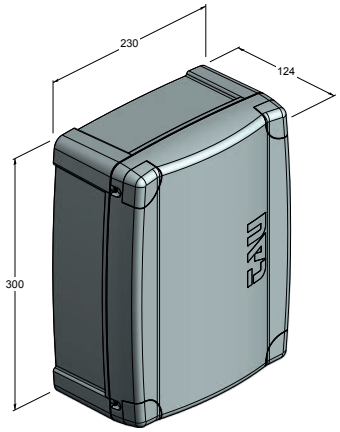

Accessori

750CUP
Cupolina protettiva per quadro di comando

750COL
Colonnina per quadro di comando

Uscite - Ingressi	D760M
Uscita M1	✓
Uscita M2	✓
Uscita lampeggiante	✓
Uscita luci di cortesia	
Uscita elettroserratura	✓
Uscita spia cancello aperto	✓
Uscita 12 Vdc per ausiliari	
Uscita 24 Vdc per ausiliari	✓
Uscita FTI	✓
Uscita FTE	✓
Ingresso Apre/Chiude	✓
Ingresso pedonale	✓
Ingresso stop	✓
Ingresso pulsante apre "uomo presente"	✓
Ingresso pulsante chiude "uomo presente"	✓
Ingresso bordo sensibile (C.F.)	✓

Funzioni Programmabili	D760M
Funzionamento automatico	✓
Funzionamento semiautomatico	✓
Funzionamento uomo presente	✓
Esclusione prelampeggio	✓
Spia cancello aperto con lampeggio proporzionale	✓
Spia cancello aperto	
Finecorsa	
Test fotocellule a inizio manovra	✓
Esclusione test fotocellule	✓
Doppia coppia di fotocellule	✓
Richiusura dopo 5 sec. fotocellule	✓
Regolazione T.L.	✓
Regolazione T.C.A.	✓
Esclusione T.C.A.	✓
Ritardo anta in chiusura	✓
Regolazione elettronica della forza	✓
Riallineamento automatico post black-out	
Funzionamento passo-passo (apre-stop-chiude-stop-apre)	✓
No reverse in apertura	✓
Pedonale	✓
Funzione orologio	✓
Encoder	
Scheda radio incorporata	✓
Rallentamento	✓
Ricevitore predisposto per tastiere digitali	✓

12 VOLT

Quadro elettrico di comando

K996M

Per porte basculanti

EN 12445 12453 CONFORME

200K996M

Quadro di comando per porte basculanti per 1-2 motori C.C. con encoder, con radio ricevente 433,92 MHz incorporata, completo di contenitore e alimentatore.

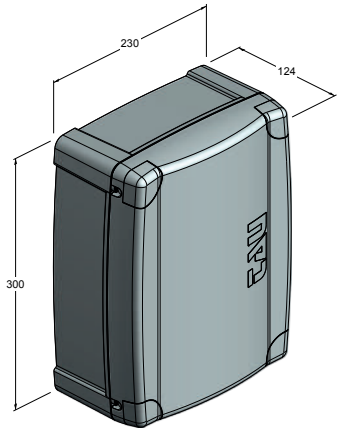

Funzioni Programmabili	K996M
Funzionamento automatico	✓
Funzionamento semiautomatico	✓
Funzionamento uomo presente	
Esclusione prelampeggio	✓
Spia cancello aperto con lampeggio proporzionale	
Spia cancello aperto	
Finecorsa	
Test fotocellule a inizio manovra	
Esclusione test fotocellule	
Doppia coppia di fotocellule	
Richiusura dopo 5 sec. fotocellule	
Regolazione T.L.	
Regolazione T.C.A.	✓
Esclusione T.C.A.	✓
Ritardo anta in chiusura	
Regolazione elettronica della forza	✓
Riallineamento automatico post black-out	✓
Funzionamento passo-passo (apre-stop-chiude-stop-apre)	✓
No reverse in apertura	✓
Pedonale	
Funzione orologio	✓
Encoder	✓
Scheda radio incorporata	✓
Rallentamento	✓
Ricevitore predisposto per tastiere digitali	✓

Accessori

750SCB12C
Scheda caricabatteria con connettore

200BATT
Batteria 12 Volt 7,2 Ah con cavo

Uscite - Ingressi	K996M
Uscita M1	✓
Uscita M2	✓
Uscita lampeggiante	✓
Uscita luci di cortesia	✓
Uscita elettroserratura	
Uscita spia cancello aperto	
Uscita 12 Vdc per ausiliari	✓
Uscita 24 Vdc per ausiliari	
Uscita FTI	
Uscita FTE	
Ingresso Apre/Chiude	✓
Ingresso pedonale	
Ingresso stop	✓
Ingresso pulsante apre	
Ingresso pulsante chiude	
Ingresso bordo sensibile (C.F.)	✓

Quadro elettrico di comando

K892M

230 VOLT

Per porte basculanti

200K892M

Quadro di comando per porte basculanti per 1-2 motori 230 Volt con rallentamento e radio ricevente 433,92 MHz incorporata, completo di contenitore.

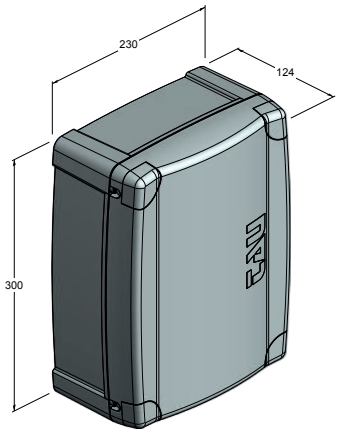

Uscite - Ingressi	K892M
Uscita M1	✓
Uscita M2	✓
Uscita lampeggiante	✓
Uscita luci di cortesia	✓
Uscita elettroserratura	
Uscita spia cancello aperto	
Uscita 12 Vdc per ausiliari	
Uscita 24 Vdc per ausiliari	✓
Uscita FTI	
Uscita FTE	
Ingresso Apre/Chiude	✓
Ingresso pedonale	
Ingresso stop	✓
Ingresso pulsante apre	
Ingresso pulsante chiude	
Ingresso bordo sensibile (C.F.)	✓

Funzioni Programmabili	K892M
Funzionamento automatico	✓
Funzionamento semiautomatico	✓
Funzionamento uomo presente	
Esclusione prelampeggio	✓
Spia cancello aperto con lampeggio proporzionale	
Spia cancello aperto	
Finecorsa	✓
Test fotocellule a inizio manovra	
Esclusione test fotocellule	
Doppia coppia di fotocellule	
Richiusura dopo 5 sec. fotocellule	
Regolazione T.L.	✓
Regolazione T.C.A.	✓
Esclusione T.C.A.	✓
Ritardo anta in chiusura	
Regolazione elettronica della forza	✓
Riallineamento automatico post black-out	
Funzionamento passo-passo (apre-stop-chiude-stop-apre)	✓
No reverse in apertura	✓
Pedonale	
Funzione orologio	✓
Encoder	✓
Scheda radio incorporata	✓
Rallentamento	✓
Ricevitore predisposto per tastiere digitali	✓

230/400 VOLT

Quadro elettrico di comando

D703

Per cancelli scorrevoli
e industriali

600D703

Quadro di comando per cancello scorrevole 1 motore 230/400 Volt con frenatura elettrica, completo di contenitore.

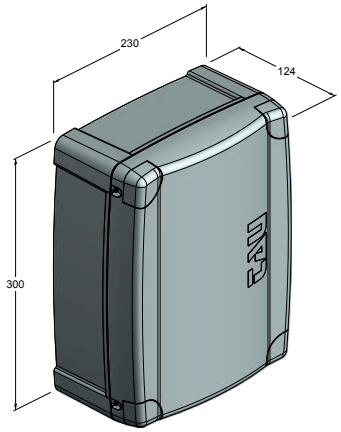

Funzioni Programmabili	D703
Funzionamento automatico	✓
Funzionamento semiautomatico	✓
Funzionamento uomo presente	✓
Esclusione prelampeggio	✓
Spia cancello aperto con lampeggio proporzionale	✓
Spia cancello aperto	
Finecorsa	✓
Test fotocellule a inizio manovra	✓
Esclusione test fotocellule	✓
Doppia coppia di fotocellule	
Richiusura dopo 5 sec. fotocellule	✓
Regolazione T.L.	✓
Regolazione T.C.A.	✓
Esclusione T.C.A.	✓
Ritardo anta in chiusura	
Regolazione elettronica della forza	✓
Riallineamento automatico post black-out	
Funzionamento passo-passo (apre-stop-chiude-stop-apre)	✓
No reverse in apertura	✓
Pedonale	✓
Funzione orologio	✓
Encoder	✓
Scheda radio incorporata	
Rallentamento	
Ricevitore predisposto per tastiere digitali	

Accessori

750CUP
Cupolina protettiva per quadro di comando

750COL
Colonnina per quadro di comando

750COP2
Coperchio scatola comandi con 2 pulsanti di attivazione comandi

750COP3
Coperchio scatola comandi con 3 pulsanti di attivazione comandi

Uscite - Ingressi	D703
Uscita M1	✓
Uscita M2	
Uscita lampeggiante	✓
Uscita luci di cortesia	
Uscita elettroserratura	
Uscita spia cancello aperto	✓
Uscita 12 Vdc per ausiliari	
Uscita 24 Vdc per ausiliari	✓
Uscita FTI	
Uscita FTE	✓
Ingresso Apre/Chiude	✓
Ingresso pedonale	✓
Ingresso stop	✓
Ingresso pulsante apre	✓
Ingresso pulsante chiude	✓
Ingresso bordo sensibile (C.F.)	✓

Quadro elettrico di comando

K330M

230 VOLT

Per serrande e tapparelle

750K330M

Quadro di comando per serrande e tapparelle con radioricevente 433,92 MHz, completo di contenitore.

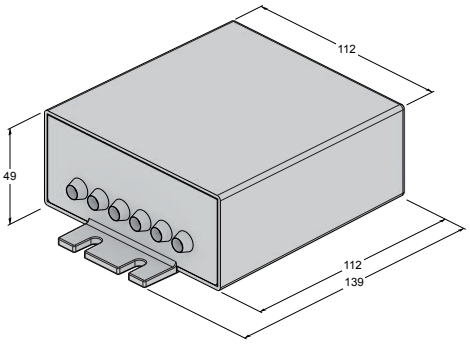

Funzioni Programmabili	K330M
Funzionamento automatico	✓
Funzionamento semiautomatico	✓
Funzionamento uomo presente	
Esclusione prelampeggio	
Spia cancello aperto con lampeggio proporzionale	
Spia cancello aperto	
Finecorsa	✓
Test fotocellule a inizio manovra	✓
Esclusione test fotocellule	✓
Doppia coppia di fotocellule	
Richiusura dopo 5 sec. fotocellule	
Regolazione T.L.	✓
Regolazione T.C.A.	✓
Esclusione T.C.A.	✓
Ritardo anta in chiusura	
Regolazione elettronica della forza	✓
Riallineamento automatico post black-out	
Funzionamento passo-passo (apre-stop-chiude-stop-apre)	✓
No reverse in apertura	✓
Pedonale	
Funzione orologio	✓
Encoder	
Scheda radio incorporata	✓
Rallentamento	
Ricevitore predisposto per tastiere digitali	✓

Uscite - Ingressi	K330M
Uscita M1	✓
Uscita M2	
Uscita lampeggiante	✓
Uscita luci di cortesia	
Uscita elettroserratura	
Uscita spia cancello aperto	
Uscita 12 Vdc per ausiliari	
Uscita 24 Vdc per ausiliari	✓
Uscita FTI	
Uscita FTE	✓
Ingresso Apre/Chiude	✓
Ingresso pedonale	
Ingresso stop	
Ingresso pulsante apre	
Ingresso pulsante chiude	
Ingresso bordo sensibile (C.F.)	

Energia Alternativa

PF40

200PF40
Pannello fotovoltaico da 40 Watt completo di staffa di fissaggio orientabile in inox.

200BATTMFR
Batteria 12 Volt 27Ah.

200RCF
Regolatore di carica fotovoltaico.

200PSP
Palo di sostegno in alluminio da 3 m con staffa in inox per fissaggio del pannello fotovoltaico.

200APP
Staffa di sostegno a muro in inox.

200CB
Contenitore per batteria 12 V 27Ah

200BATTMFR

200RCF

200PSP

200APP

Caratteristiche:
• i pannelli fotovoltaici possono essere utilizzati con tutti gli automatismi TAU in bassa tensione 12 Volt
• non necessita di collegamento alla rete elettrica
• il pannello fotovoltaico provvede tramite il regolatore RCF alla carica e al controllo delle batterie. Il numero o la capacità delle batterie saranno dimensionati per consentire il funzionamento in assenza di sole

Vantaggi:
• installazione semplice e veloce
• ideale quando l'impianto si trova in zone non raggiungibili dalla rete elettrica
• l'energia immagazzinata nelle batterie garantisce una lunga autonomia di manovre anche in periodi di prolungata nuvolosità
• risparmio e rispetto per l'ambiente

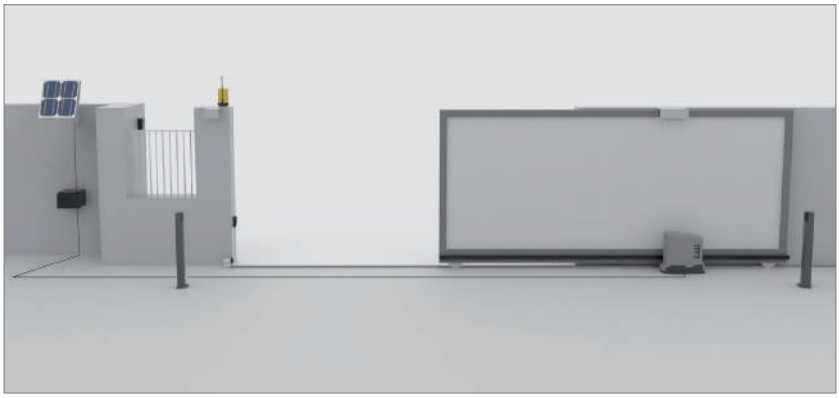

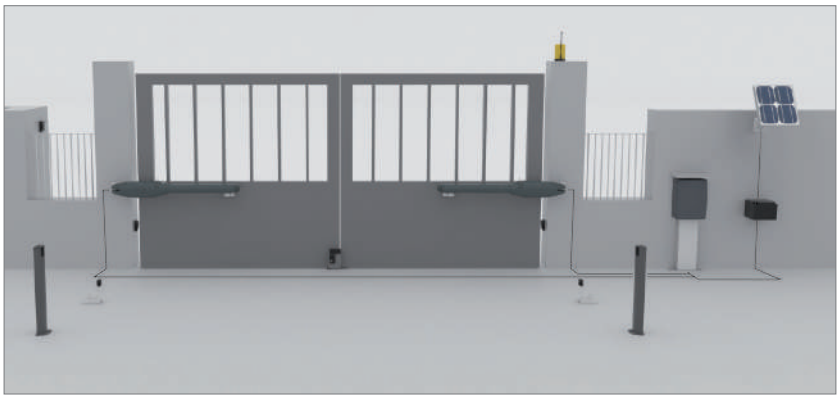

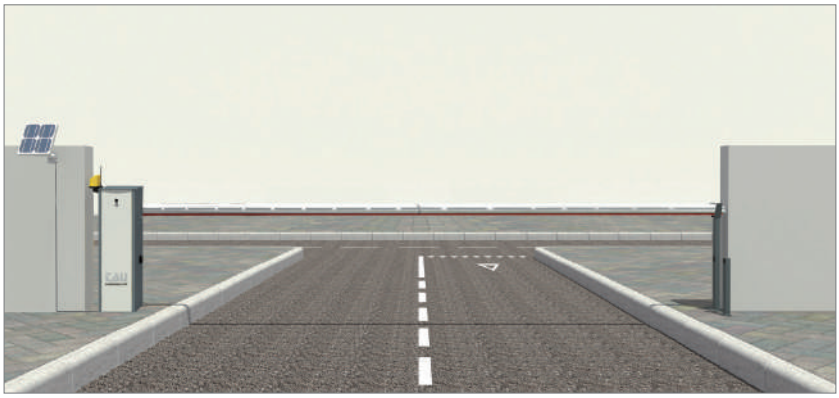

Per il corretto dimensionamento del pannello fotovoltaico vi consigliamo di contattare il nostro ufficio tecnico: assistenza@tauitalia.com

MISURATORE D'IMPATTO

Caratteristiche:
• Strumento di misura per le forze d'impatto di chiusure automatiche e motorizzate secondo le normative EN12445-EN12453
• display e memoria interna fino a 50 misure
• Possibilità di: inviare, cancellare, sfogliare le prove memorizzate con l'ausilio del menù interattivo

Vantaggi:
• Procedura di installazione e configurazione del software semplice ed immediata
• Con la versione Bluetooth le prove vengono velocemente inviate al pc o al palmare per una visualizzazione immediata dei grafici e dei valori
• Grazie alle prolunghe in dotazione e alla maniglia girevole (180°) è possibile effettuare tutte le prove richieste anche sugli impianti più disagevoli

EN 12445 12453 CONFORME

900FUSB
STRUMENTO MISURATORE D'IMPATTO
comprensivo di: valigetta con interno preformato, software per interfaccia Windows disponibile in 5 lingue, cavetto USB per trasmissione dati, chiave per maniglia, memoria interna (50 prove), manuale, certificato di calibrazione. Prolunga lineare da 30 a 50 cm compresa.

900FBLU
STRUMENTO MISURATORE D'IMPATTO
dotato di interfaccia Bluetooth comprensivo di: valigetta con interno preformato, software per interfaccia Windows disponibile in 5 lingue, Dongle key Bluetooth per trasmissione dati, chiave per maniglia, memoria interna (50 prove), manuale, certificato di calibrazione. Prolunga lineare da 30 a 50 cm compresa.

Materiale espositivo

EXPO

Materiale espositivo
per fiere e show room

C-SHOW01
Cancelletto espositivo con motore interrato R18BENC

C-BLN
Block notes

C-SHOW02
Cancelletto espositivo con motore scorrevole T-ONE5B

C-PENNA
Penna

C-SHOW03
Cancelletto espositivo con attuatore ARM2000ENC

C-TOTEM
Espositore ellittico h. 165 cm

DATI TECNICI

ARM200 - Applicazione (mm)

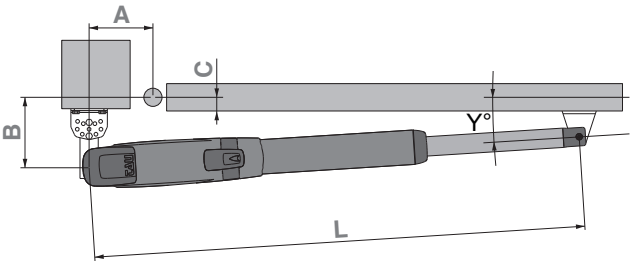

Dimensioni applicazione (mm)*

Modello	Apertura anta	A	B	C	L
ARM225I ARM225BI	90°	Min. 110	da 120 a 165	20	1070
		Max. 140	da 120 a 140	20	1070
	100°	130	da 120 a 130	20	1070
Consigliato	**90°**	**140**	**140**	**20**	**1070**
ARM250I ARM250BI	90°	Min. 120	da 135 a 275	20	1350
		Max. 200	da 135 a 215	20	1350
	100°	Min. 145	da 135 a 160	20	1350
		Max. 200	da 135 a 180	20	1350
	110°	Min. 170	da 135 a 140	20	1350
		Max. 200	da 135 a 155	20	1350
Consigliato	**90°**	**190**	**190**	**20**	**1350**
ARM270I ARM270BI	90°	Min. 150	da 170 a 345	20	1560
		Max. 225	da 170 a 290	20	1560
	100°	Min. 175	170	20	1560
		Max. 225	da 170 a 250	20	1560
	110°	Min. 210	da 170 a 175	20	1560
		Max. 225	da 170 a 225	20	1560
Consigliato	**90°**	**225**	**225**	**20**	**1560**

* Attenersi alle istruzioni di montaggio

Nota: Le migliori prestazioni si ottengono montando i motori con A e B maggiori possibili.
Per un corretto funzionamento, l'angolo formato dall'attuatore e l'anta (Y° vedi figura sopra) deve essere > di 3° (ARM225 - ARM250) e > di 4° (ARM270) sia ad anta completamente chiusa che ad anta completamente aperta.

ARM2000 - Applicazione (mm)

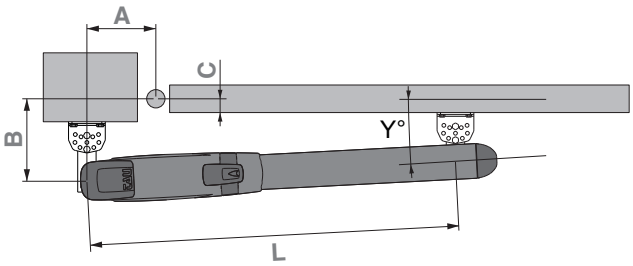

Dimensioni applicazione (mm)*

Modello	Apertura anta	A	B	C	L
ARM2000IS/IF ARM2000BI	90°	Min. 145	da 150 a 190	20	800
		Max. 175	150	20	800
	95°	Min. 150	da 150 a 185	20	800
		Max. 170	da 150 a 155	20	800
	100°	Min. 165	da 150 a 155	20	800
		Max. 170	150	20	800
Consigliato	**100°**	**165**	**155**	**20**	**800**
ARM2000IFC	90°	Min. 145	da 150 a 180	20	780
		Max. 165	150	20	780
	95°	Min. 150	da 150 a 165	20	780
		Max. 160	da 150 a 155	20	780
Consigliato	**90°**	**155**	**155**	**20**	**780**

* Attenersi alle istruzioni di montaggio

Nota: Le migliori prestazioni si ottengono montando i motori con A e B maggiori possibili.
Per un corretto funzionamento, l'angolo formato dall'attuatore e l'anta (Y° vedi figura sopra) deve essere > di 2° (ARM2000) sia ad anta completamente chiusa che ad anta completamente aperta.

ARM290 - Applicazione (mm)

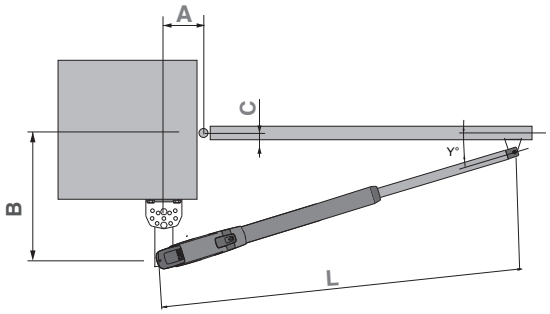

Dimensioni applicazione (mm)*

Modello	Apertura anta	A	B	C	L
ARM290BI	90°	Min. 200	Da 225 a 595	20	2266
		Max. 450	Da 225 a 420	20	2266
	100°	Min. 250	Da 225 a 480	20	2266
		Max. 450	Da 225 a 340	20	2266
	125°	Min. 370	Da 225 a 240	20	2266
		Max. 400	Da 225 a 265	20	2266

* Attenersi alle istruzioni di montaggio

Nota: Le migliori prestazioni si ottengono montando i motori con A e B maggiori possibili.
Per un corretto funzionamento, l'angolo formato dall'attuatore e l'anta (Y° vedi figura sopra) deve essere > di 3° (ARM225 - ARM250) e > di 4° (ARM270 - ARM290) sia ad anta completamente chiusa che ad anta completamente aperta.